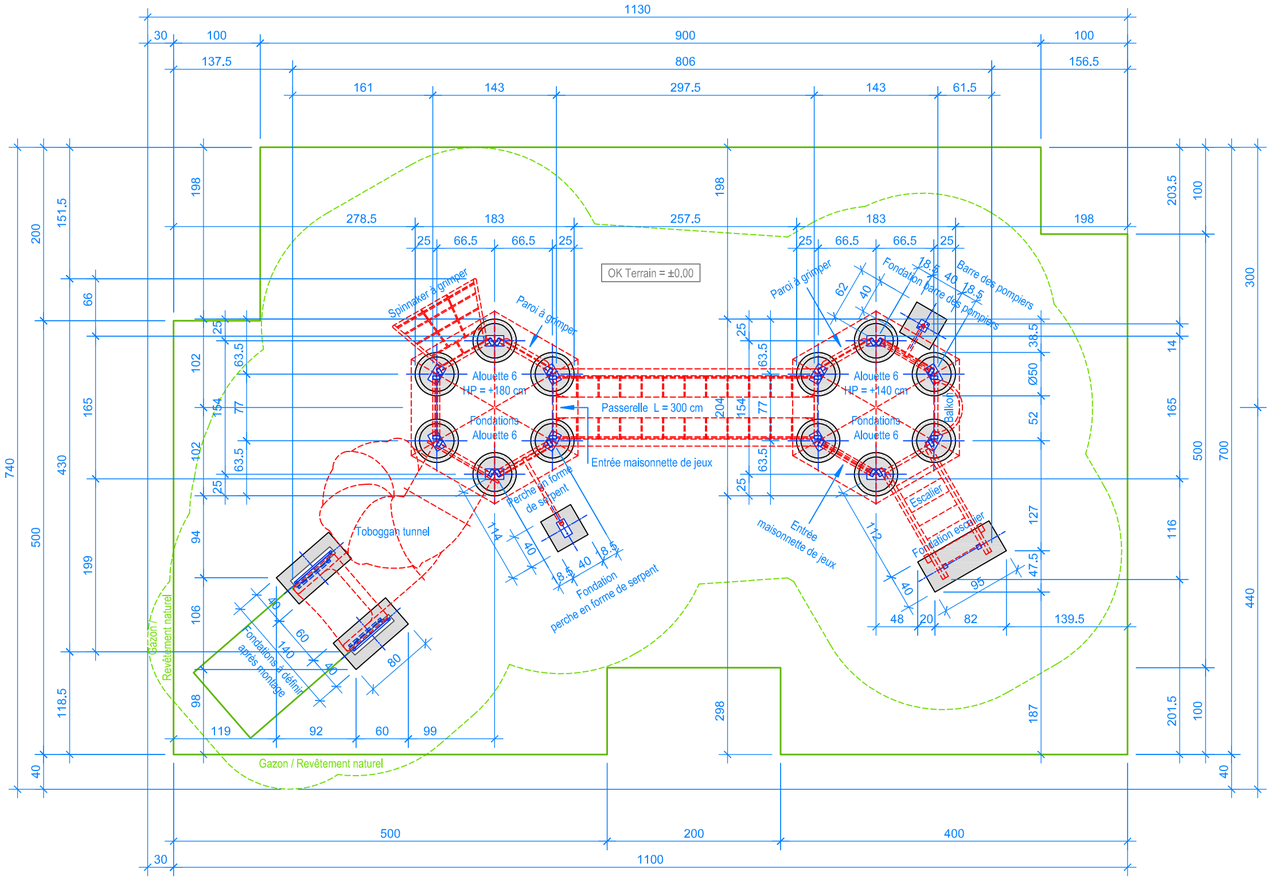

PLAN 1:50

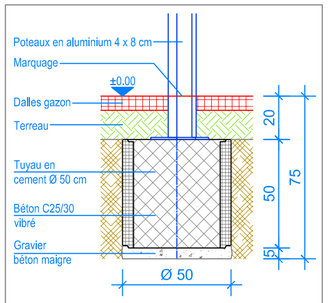

COUPE 1:20
FONDATION ALOUETTE 6

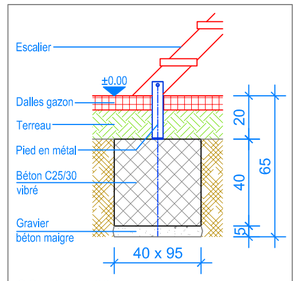

COUPE 1:20
FONDATION ESCALIER

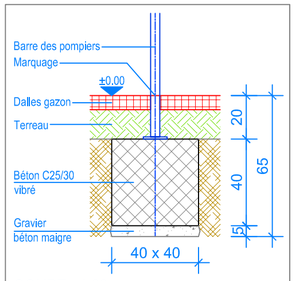

COUPE 1:20
FONDATION BARRE DES POMPIERS

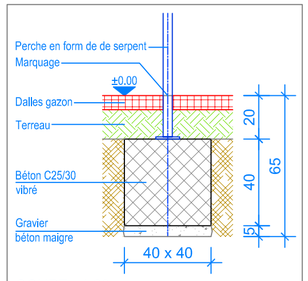

COUPE 1:20
FONDATION PERCHE EN FORME DE SERPENT

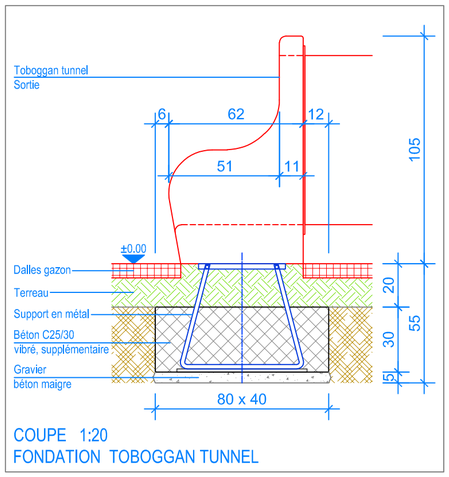

COUPE 1:20
FONDATION TOBOGGAN TUNNEL

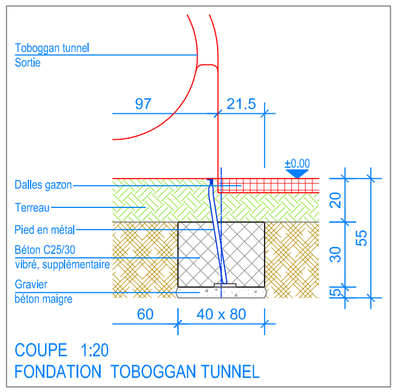

COUPE 1:20
FONDATION TOBOGGAN TUNNEL

Limite minimale avec dalles gazon
Espace de chute

Fuchs Thun AG
Tempelstrasse 11, CH-3608 Thun
Tel. 033 334 30 00
Internet: www.fuchsthun.ch
E-Mail: info@fuchsthun.ch
Conseil et vente Suisse romande
Tél. 079 314 64 50

Objekt: Plan des fondations dalles gazon :
3.67.72 Combination de jeux Epalinges

Dat.:	26.10.2016	Rev.:	16.06.2020 - MT	PLNr.:	3.67.72
Gez.:	Silvia Meyer	Rev.:	12.06.2024 - MT	Mst.:	1:50 / 1:20