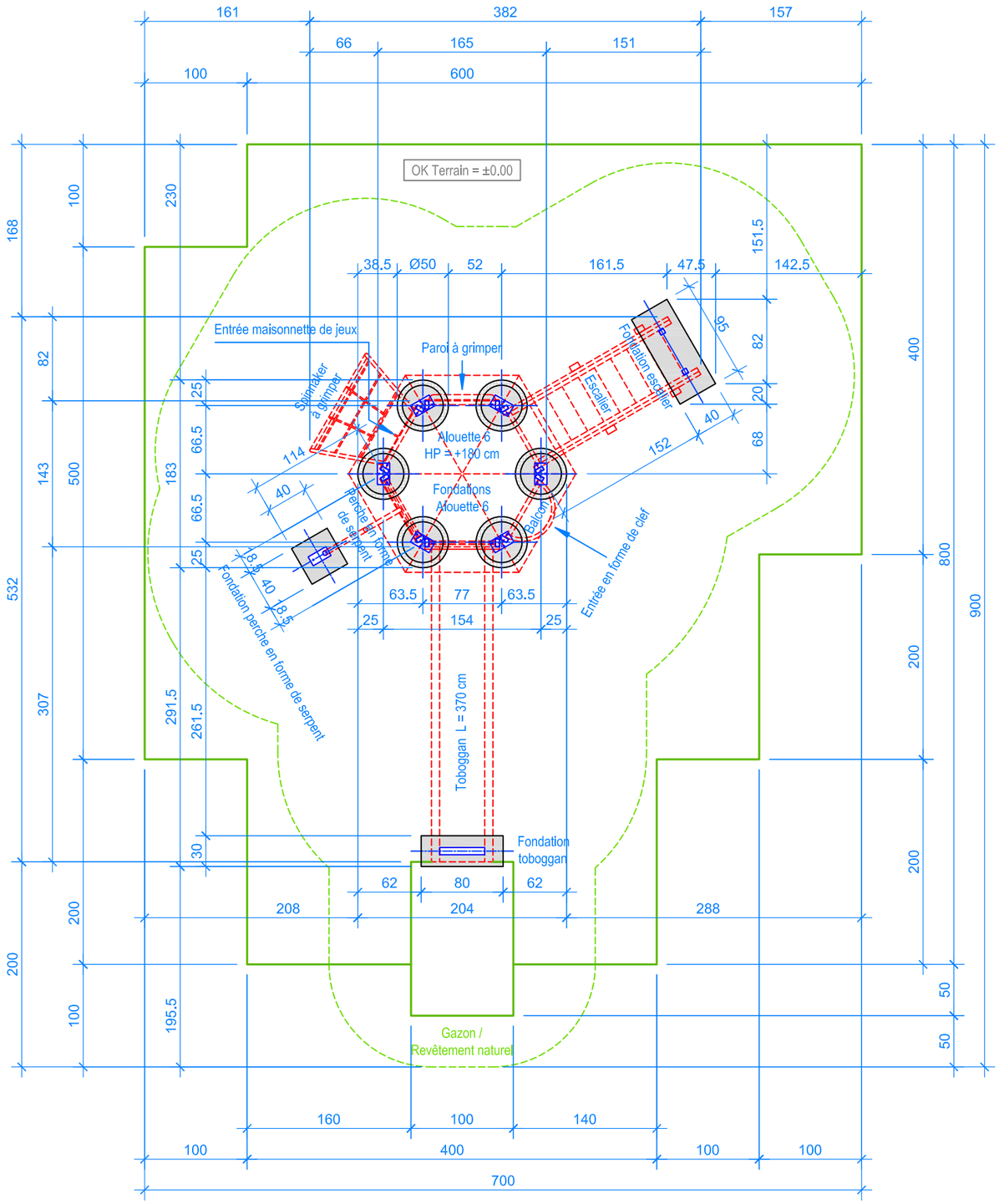

PLAN 1:50

Limite minimale avec dalles gazon

Espace de chute

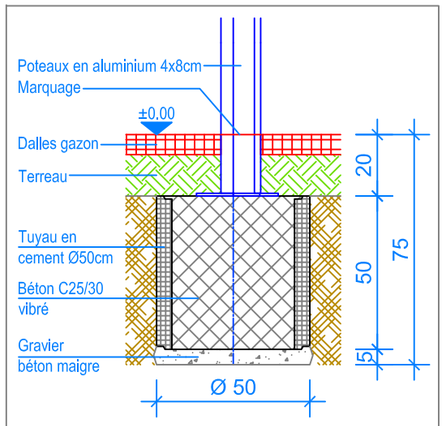

COUPE 1:20
FONDATION ALOUETTE 6

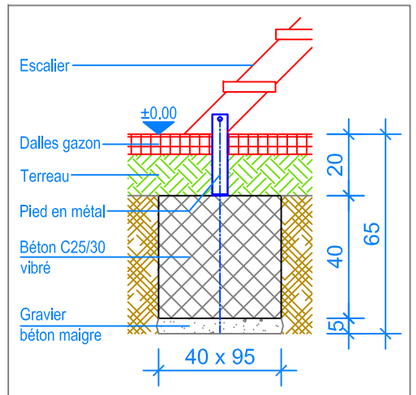

COUPE 1:20
FONDATION ESCALIER

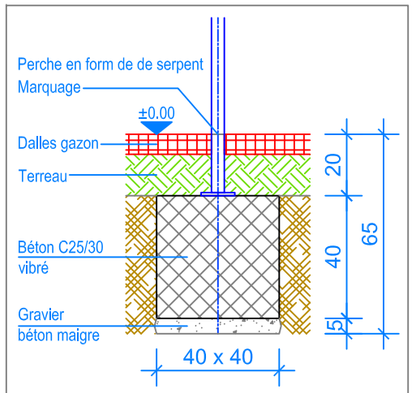

COUPE 1:20
PERCHE EN FORME DE SERPENT

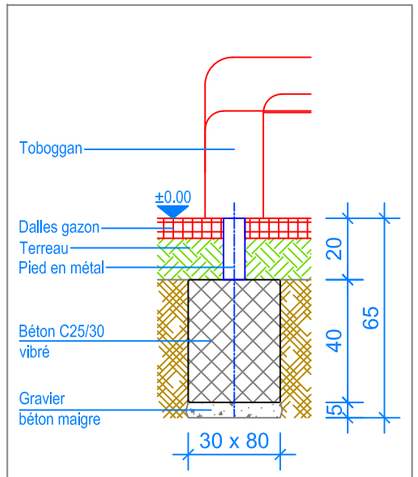

COUPE 1:20
FONDATION TOBOGGAN

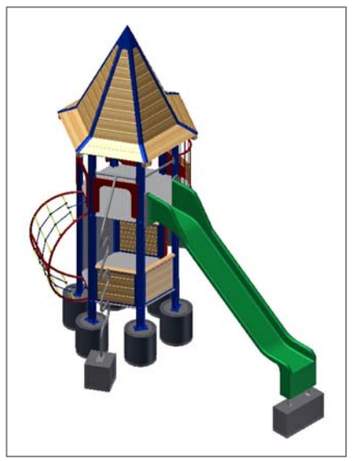

Fuchs Thun AG
Tempelstrasse 11, CH-3608 Thun
Tel. 033 334 30 00
Internet: www.fuchsthun.ch
E-Mail: info@fuchsthun.ch
Conseil et vente Suisse romande
Tél. 079 314 64 50

Objekt:	Plan des fondations dalles gazon: 3.67.61 Alouette 6 - HP = + 180 cm				
Dat.:	30.01.2015	Rev.:	07.02.2019 - MT	Pl.Nr.:	3.67.61
Gez.:	Silvia Meyer	Rev.:	04.04.2024 - MT	Mst.:	1:50 / 1:20