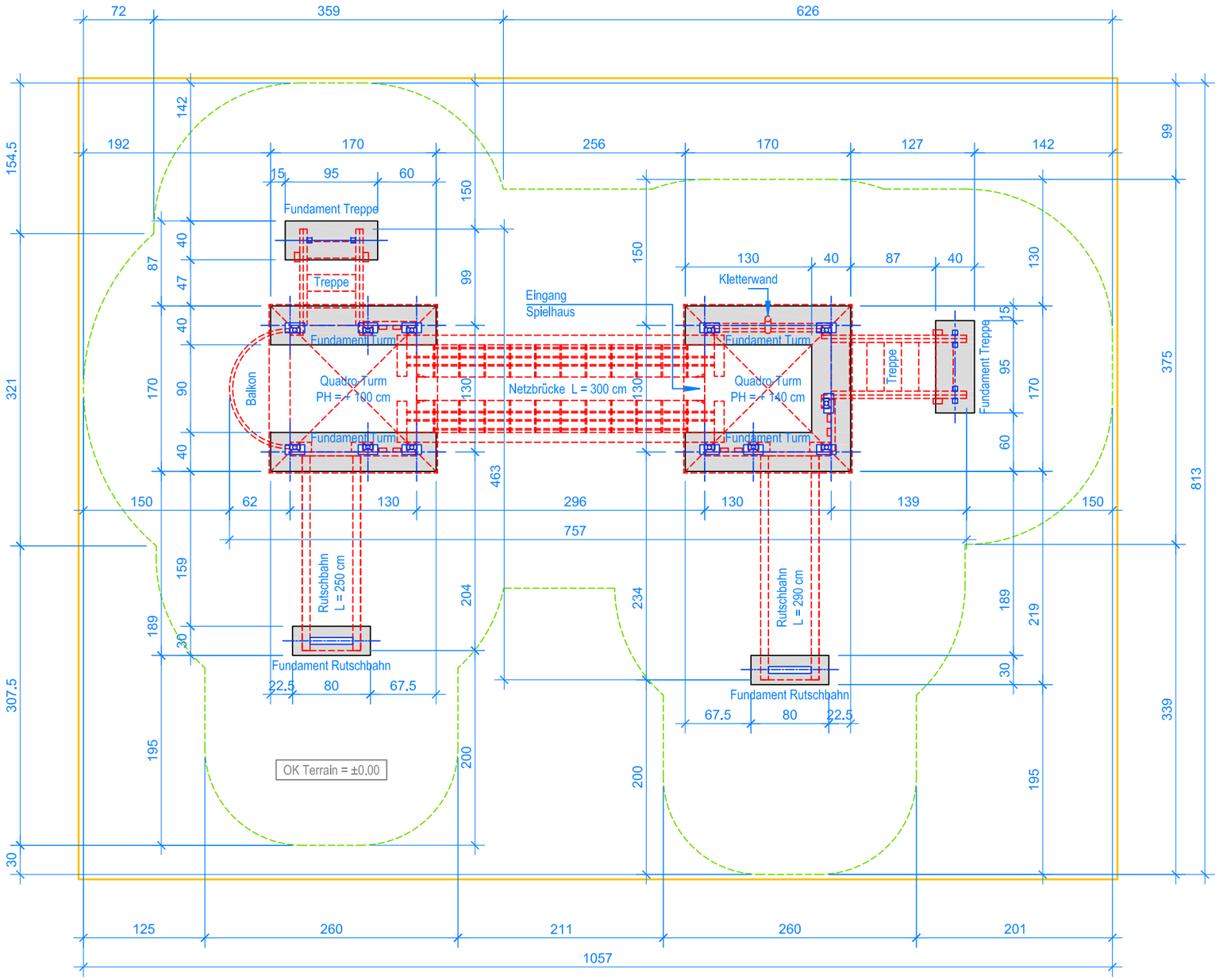

GRUNDRISS 1:50

Aussenkante loses Schüttgut

Fallraum

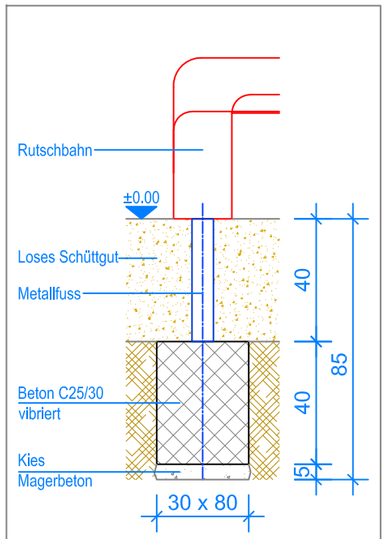

SCHNITT 1:20
FUNDAMENT RUTSCHBAHN

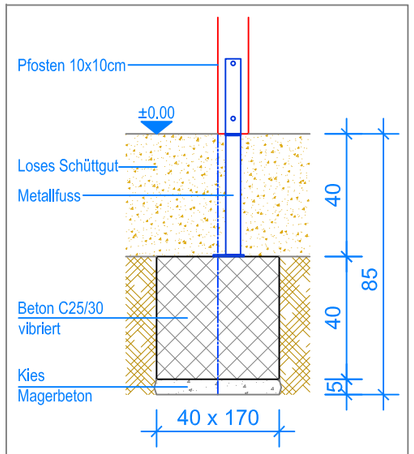

SCHNITT 1:20
FUNDAMENT TURM

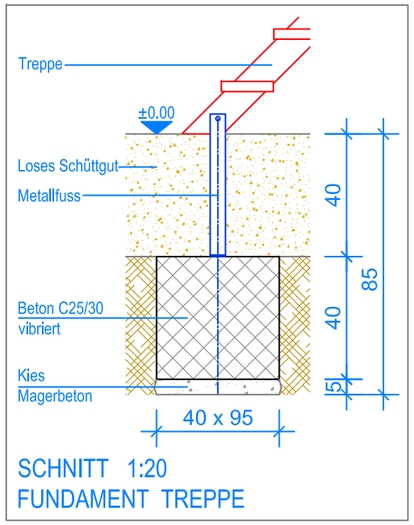

SCHNITT 1:20
FUNDAMENT TREPPE

Fuchs Thun AG
Tempelstrasse 11, CH-3608 Thun
Tel. 033 334 30 00
Internet: www.fuchsthun.ch
E-Mail: info@fuchsthun.ch
Conseil et vente Suisse romande
Tél. 079 314 64 50

Objekt:	Fundamentplan mit losem Schüttgut: 3.65.49 Spielanlage Peseux		
Dat.: 23.10.2012	Rev.: 12.02.2019	Pl.Nr.: 3.65.49	
Gez.: Silvia Meyer	Rev.: 26.04.2024 - MT	Mst.: 1:50 / 1:20	