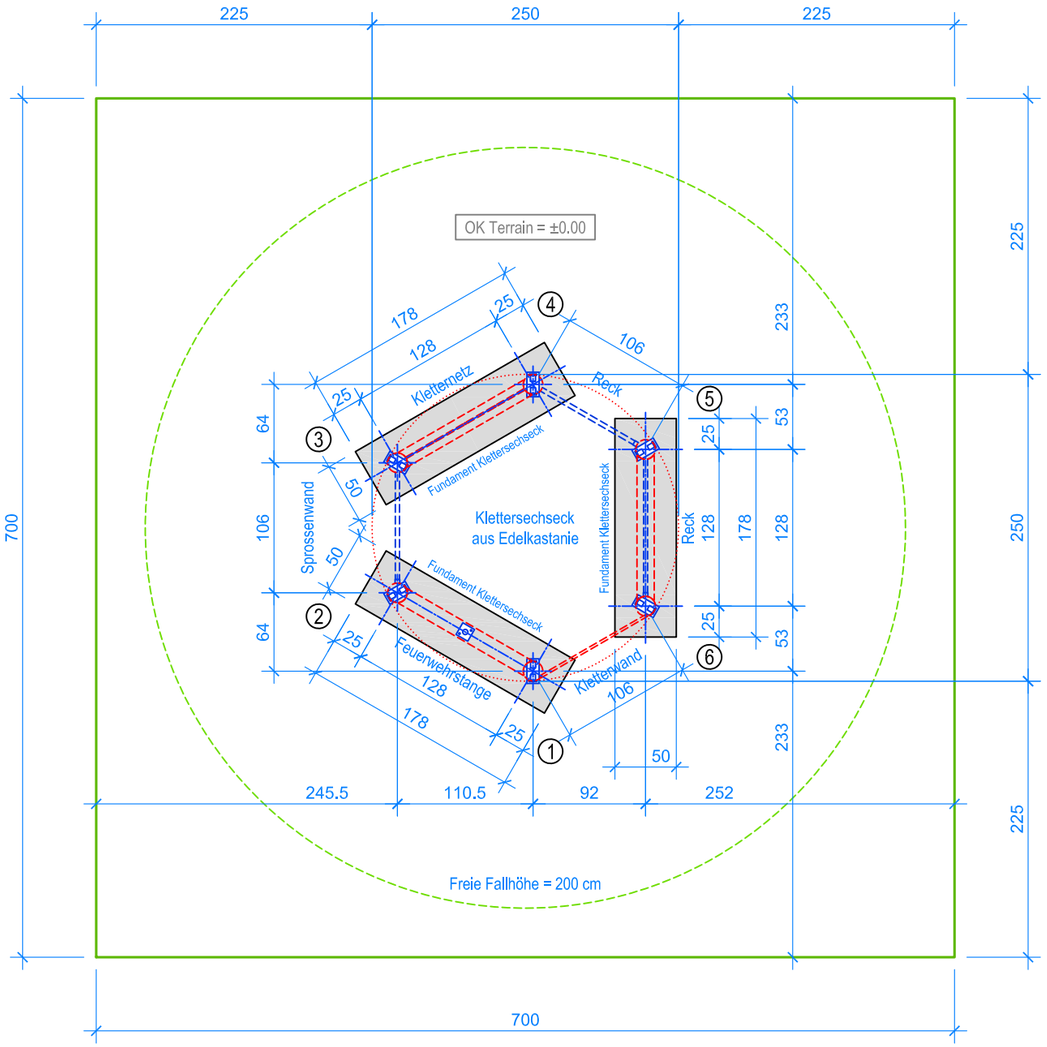

GRUNDRISS 1:50

Aussenkante Rasengitterplatten

Fallraum

Spielanlagen aus Edelkastanienholz sind Unikate und können in den Massen bei der Ausführung noch variieren! Die Position der Fundamente kann erst bei der Montage genau kontrolliert werden.

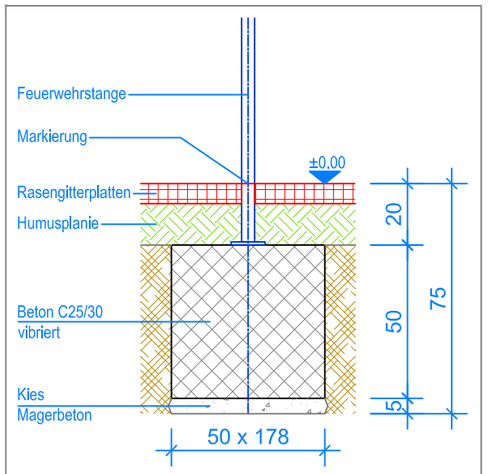

SCHNITT 1:20
FUNDAMENT FEUERWEHRSTANGE

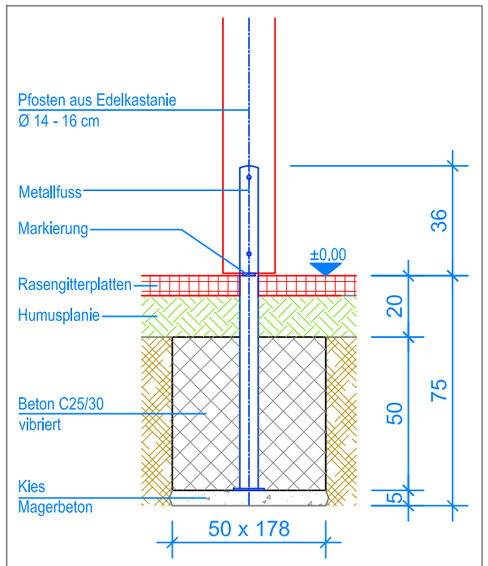

SCHNITT 1:20
FUNDAMENT KLETTERSECHSECK

MONTAGEANLEITUNG:

1. Aushub 50 x 178 x 75 cm (3x) für Fundamente Klettersechseck erstellen und je 5 cm Kies / Magerbeton einbringen.
2. Das Klettersechseck gemäss Nummerierung im Aushub zusammenbauen (siehe Grundriss). Ausrichten und Senkel kontrollieren. Markierung an den Stützen = OK. Terrain.
3. Beton (C25/30 vibriert) einfüllen, (OK. Beton 20 cm unter fertig Terrain) und Beton abbinden lassen.
4. Feuerwehrstange montieren und auf dem Fundament mit Expressankern befestigen.

Nach einer bis zwei Wochen Spielbetrieb alle Verschraubungen und Verbindungen nochmals überprüfen und wenn nötig nachziehen.

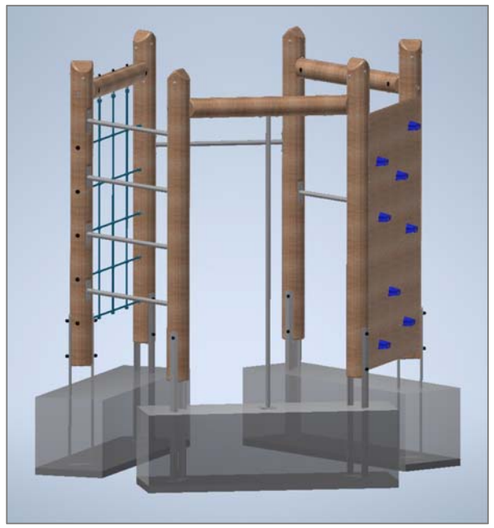

LIEFER-CHECKLISTE:

- Klettersechseck in 6 Teilen (Holzkonstruktion)
- 2 Reck aus Metall (verschiedene Längen)
- 4 Sprossen
- Feuerwehrstange mit Fuss
- Befestigungsschrauben

Fuchs Thun AG
Tempelstrasse 11, CH-3608 Thun
Tel. 033 334 30 00
Internet: www.fuchsthun.ch
E-Mail: info@fuchsthun.ch
Consell et vente Sulsse romande
Tél. 079 314 64 50

Objekt:	Fundamentplan mit Rasengitterplatten: 3.55.60 Klettersechseck aus Edelkastanie				
Dat.:	21.02.2020	Rev.:	24.03.2020	Pl.Nr.:	3.55.60
Gez.:	Silvia Meyer	Rev.:	21.03.2024 - MT	Mst.:	1:50 / 1:20