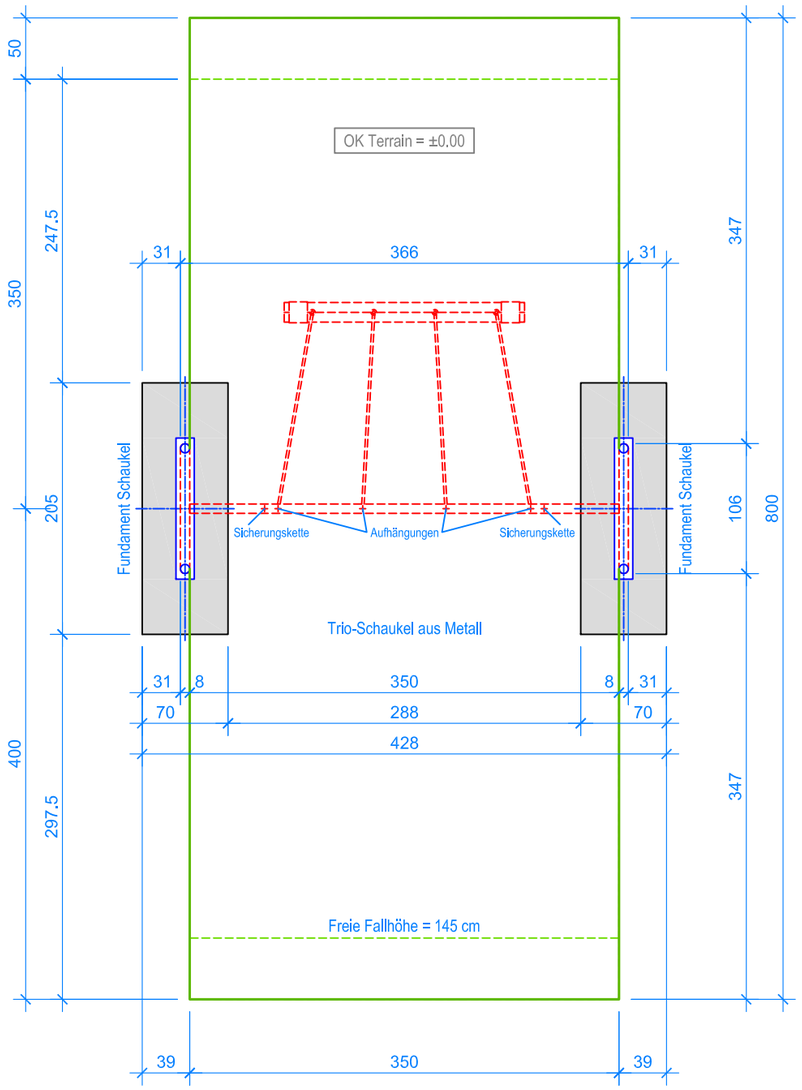

GRUNDRISS 1:50

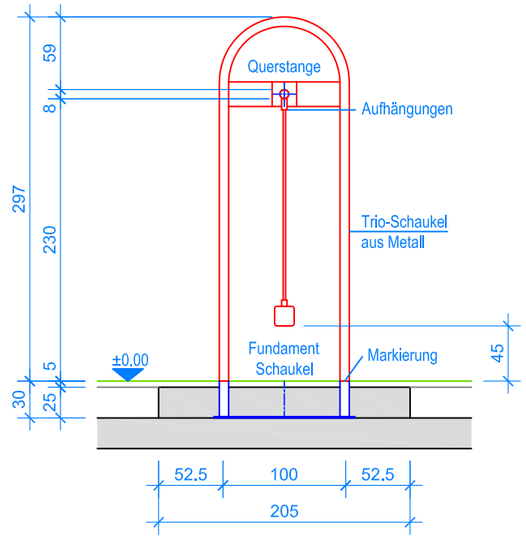

SCHNITT 1:50

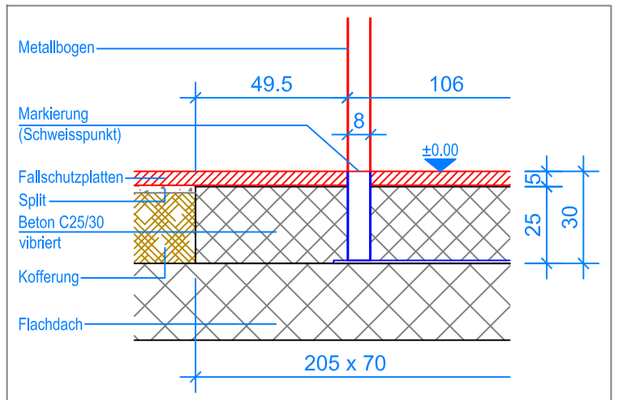

SCHNITT 1:20
FUNDAMENT SCHAUKEL

MONTAGEANLEITUNG:

1. Aushub 205 x 70 x 30 cm (2x) für Fundamente Metallbögen erstellen und je ca. 5 cm Kies / Magerbeton einbringen.
2. Die Metallquerstange mit den zwei Metallbögen verschrauben und dieses Metallgestell in die Aushübe stellen. (Schweisspunkt = OK Terrain)
3. Kontrolle des Bleies an der Querstange (UK Querstange = 230 cm), ev. schiften.
4. Beton C25/30 vibriert einbringen. (OK Beton 5 cm unter fertig Terrain)
5. Beton abbinden lassen.
6. Trio-Schaukel an den Aufhängungen einhängen (Bodenfreiheit: UK Seil bis OK Terrain 45 cm).

Nach einer bis zwei Wochen Spielbetrieb alle Verschraubungen und Verbindungen nochmals überprüfen und wenn nötig nachziehen.

Detail A

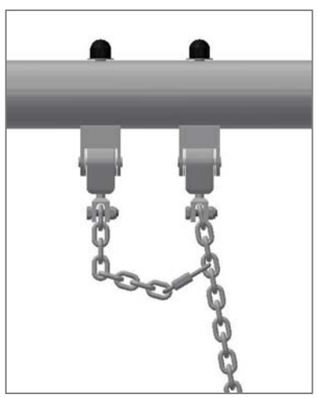

Sicherungskette:
Rapid-Schnellverschluss
am vierten Kettenglied
von oben befestigen

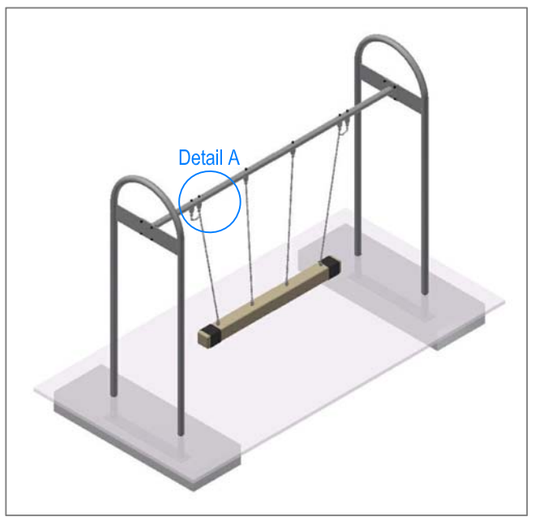

Aussenkante Fallschutzplatten
Fallraum
Hindernisfreier Raum

LIEFER-CHECKLISTE:

- Zwei Metallbögen und eine Metallquerstange vormontiert
- Befestigungsschrauben
- Trio-Schaukel inkl. Aufhängungen und Sicherheitsketten

Fuchs Thun AG
Tempelstrasse 11, CH-3608 Thun
Tel. 033 334 30 00
Internet: www.fuchsthun.ch
E-Mail: info@fuchsthun.ch
Consell et vente Sulsse romande
Tél. 079 314 64 50

Objekt:	Montageanleitung Fallschutzplatten, Flachdach: 3.13.31 Trio-Schaukel aus Metall		
Dat.: 07.03.2022	Rev.: 11.03.2024	Pl.Nr.: 3.13.31	
Gez.: M.Trüeb	Rev.: -	Mst.: 1:50 / 1:20	