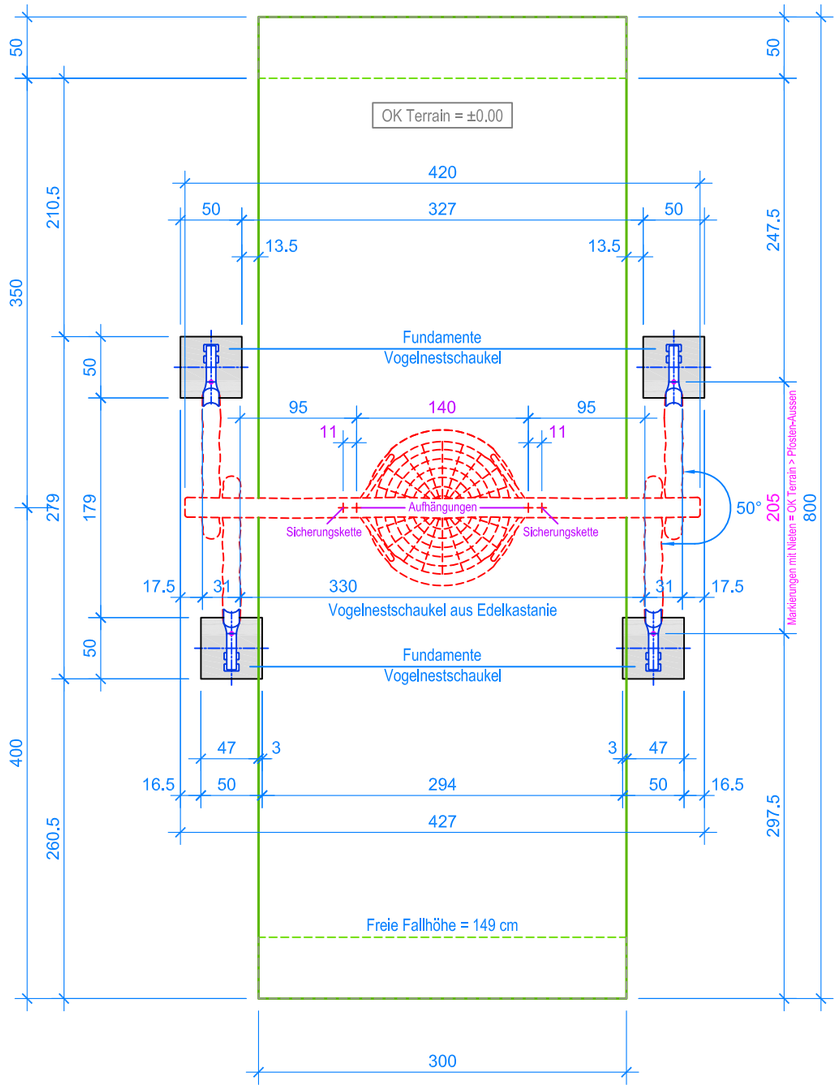

GRUNDRISS 1:50

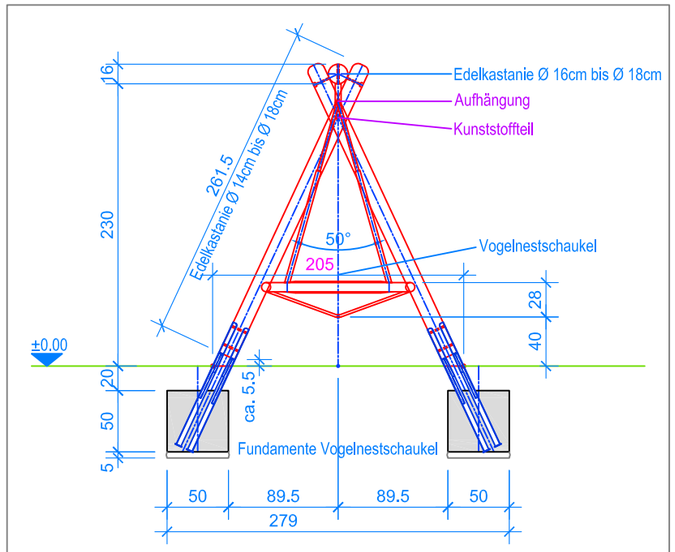

SCHNITT 1:50

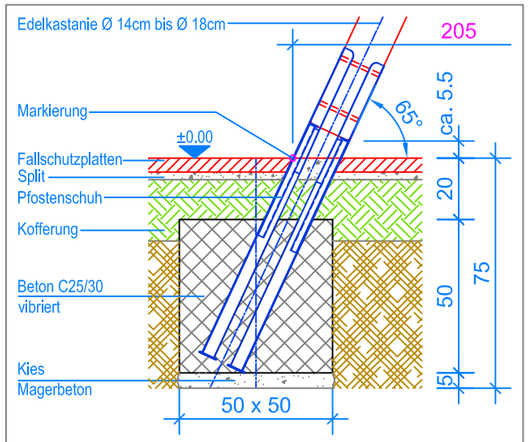

SCHNITT 1:20
FUNDAMENT VOGELNESTSCHAUKEL

Detail A

MONTAGEANLEITUNG:

1. Aushub 50 x 50 x 75 cm (4x) für Fundamente Stützen erstellen und je 5 cm Kies / Magerbeton einbringen.
2. Vormontierte Stützen (Distanz Pfosten-Aussen auf Terrainhöhe 205 cm) in Aushub stellen.
3. Querbalken über die Stützen legen und verschrauben.
4. Das zusammengebaute Holzgerüst verschwenken (Markierung an den Stützen = OK Terrain).
5. Kontrolle des Bleies am Querbalken (UK Querbalken = 230 cm).
6. Beton (C25/30 vibriert) einfüllen (OK Beton 20 cm unter fertig Terrain).
7. Beton abbinden lassen.
8. Vogelnestschaukel an den Aufhängungen einhängen, mit Kette sichern (siehe Detail A). (Bodenfreiheit: UK Schaukel bis OK Terrain 40 cm)

Nach einer bis zwei Wochen Spielbetrieb alle Verschraubungen und Verbindungen nochmals überprüfen und wenn nötig nachziehen.

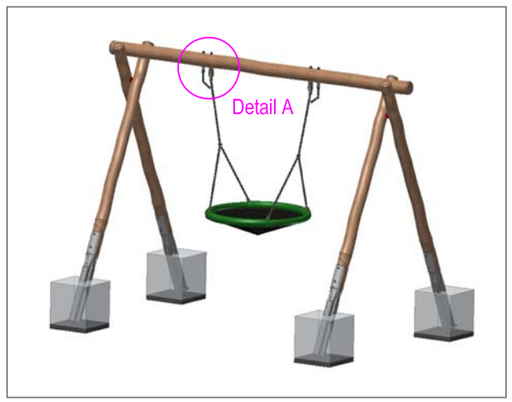

LIEFER-CHECKLISTE:

- Zwei Stützen vormontiert, ein Querbalken mit vier Befestigungsschrauben, eine Vogelnestschaukel inkl. Aufhängungen und Sicherheitsketten

Aussenkante Fallschutzplatten
Fallraum
Hindernisfreier Raum

Fuchs Thun AG
Tempelstrasse 11, CH-3608 Thun
Tel. 033 334 30 00
Internet: www.fuchsthun.ch
E-Mail: info@fuchsthun.ch
Consell et vente Sulsse romande
Tél. 079 314 64 50

Objekt:	Montageanleitung Fallschutzplatten: 3.06.67 Vogelnestschaukel aus Edelkastanie				
Dat.:	26.04.2013	Rev.:	19.12.2019	Pl.Nr.:	3.06.67
Gez.:	M.Trüeb	Rev.:	07.03.2024	Mst.:	1:50 / 1:20