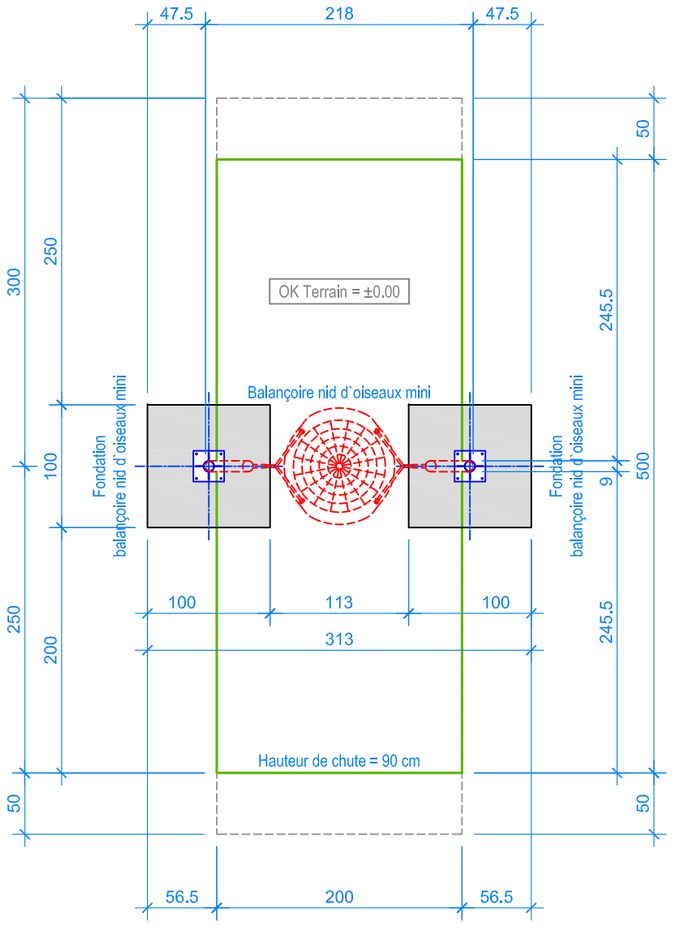

PLAN 1:50

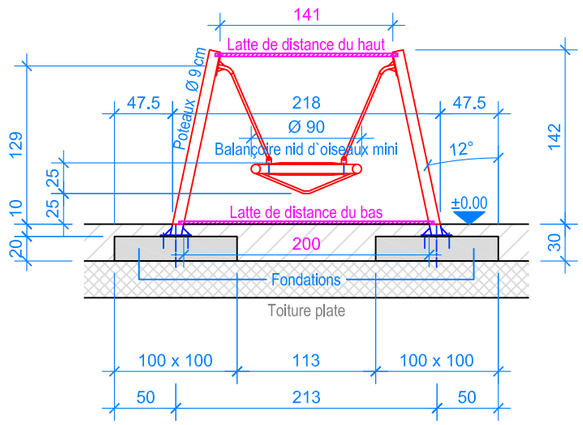

COUPE 1:50

Fig. 3

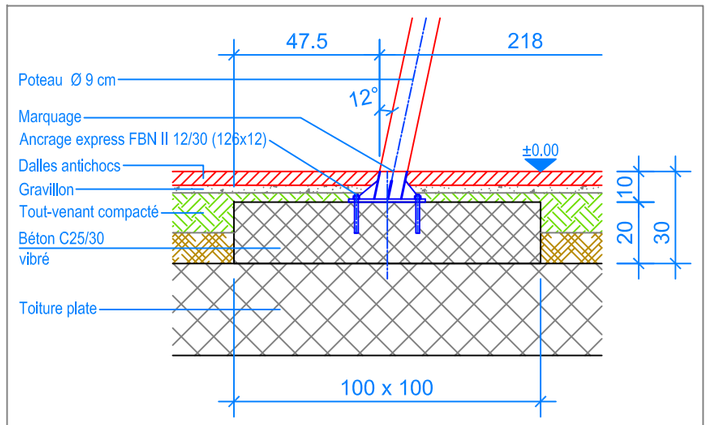

COUPE 1:20
FONDATION BALANÇOIRE NID D`OISEAUX MINI

Fig. 2

Fig. 1

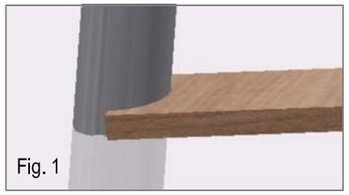

INSTRUCTIONS DE MONTAGE:

1. Creuser 2 trous de 100 x 100 x 30 cm pour les fondations.
2. Bétonner les fondations avec du béton C25/30 vibré jusqu'à -10 cm du niveau fini du terrain et laisser prendre.
3. Placer les poteaux prémontés sur les fondations (distance extérieure entre les poteaux 218 cm au niveau du terrain fini).
4. Aligner les poteaux avec les lattes de distance du bas (Fig. 1) et du haut (Fig. 2) (marquage aux poteaux = niveau fini du terrain).
5. Boulonner chaque poteau avec 4 goujons express.
6. Passer les chaînes du mini-siège de balançoire nid d'oiseau dans les tubes des poteaux à l'aide d'une ficelle attachée et les fixer à l'arrière (Fig.3).
7. Distance entre le sol et le dessous du siège 25 cm.

Après une à deux semaines de jeu, vérifier à nouveau tous les vis et raccords et les resserrer si nécessaire.

Limite minimale avec dalles antichocs
Espace de chute
Zone d'impact libre

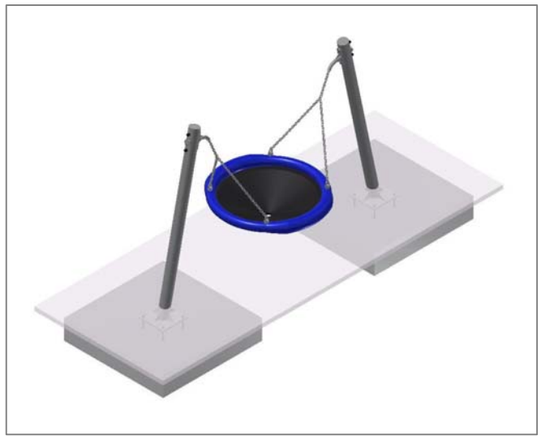

CHECK-LIST MATERIEL LIVRE:

- Deux poteaux prémontés
- Lattes de distance du bas et du haut
- Siège nid d'oiseaux mini avec chaînes en acier inox
- 8 goujons express FNB II 12/30 (126x12) et matériaux de fixation

Fuchs Thun AG
Tempelstrasse 11, CH-3608 Thun
Tel. 033 334 30 00
Internet: www.fuchsthun.ch
E-Mail: info@fuchsthun.ch
Conseil et vente Suisse romande
Tél. 079 314 64 50

Objekt:	Instructions de montage dalles antichocs, toiture plate: 3.01.15 Balançoire nid d`oiseaux mini avec poteaux en acier zingué		
Dat.: 29.11.2023	Rev.: -	Pl.Nr.: 3.01.15	
Gez.: M. Trüeb	Rev.: -	Mst.: 1:50 / 1:20	