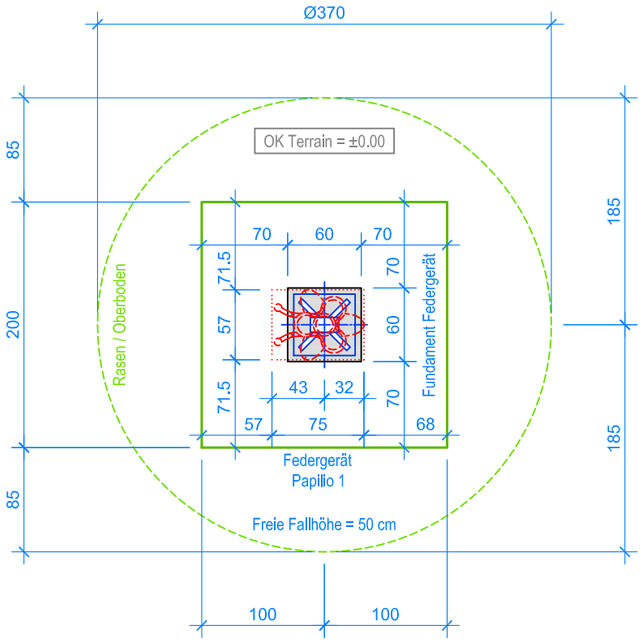

GRUNDRISS 1:50

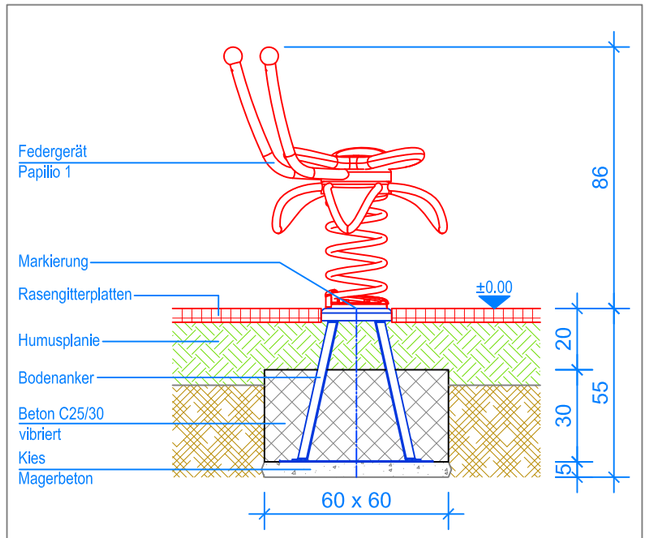

SCHNITT 1:20
FUNDAMENT FEDERGERÄT

MONTAGEANLEITUNG:

1. Aushub 60 x 60 x 55 cm (1x) für das Fundament erstellen und ca. 5 cm Kies / Magerbeton einbringen.
2. Das vormontierte Federgerät in den Aushub stellen (OK Bodenanker = OK fertig Terrain).
3. Senkel kontrollieren.
4. In den Aushub Beton C25/30 einfüllen und gut verdichten, OK Beton 20 cm unter OK fertig Terrain.
5. Beton abbinden lassen.

Nach einer bis zwei Wochen Spielbetrieb alle Verschraubungen und Verbindungen nochmals überprüfen und wenn nötig nachziehen.

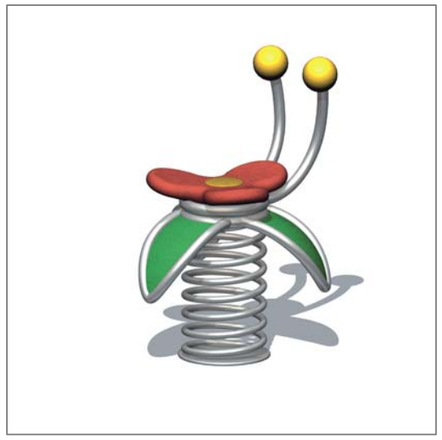

LIEFER-CHECKLISTE:

- Federgerät vormontiert, inkl. Feder, Bodenanker zum einbetonieren.

Aussenkante Rasengitterplatten
Fallraum

Fuchs Thun AG
Tempelstrasse 11, CH-3608 Thun
Tel. 033 334 30 00
Internet: www.fuchsthun.ch
E-Mail: info@fuchsthun.ch
Conseil et vente Suisse romande
Tél. 079 314 64 50

Objekt:	Montageanleitung Rasengitterplatten: 2.32.15 Federgerät Papilio 1				
Dat.:	16.02.2017	Rev.:	26.07.2019	Pl.Nr.:	2.32.15
Gez.:	M.Trüeb	Rev.:	24.01.2024	Mst.:	1:50 / 1:20