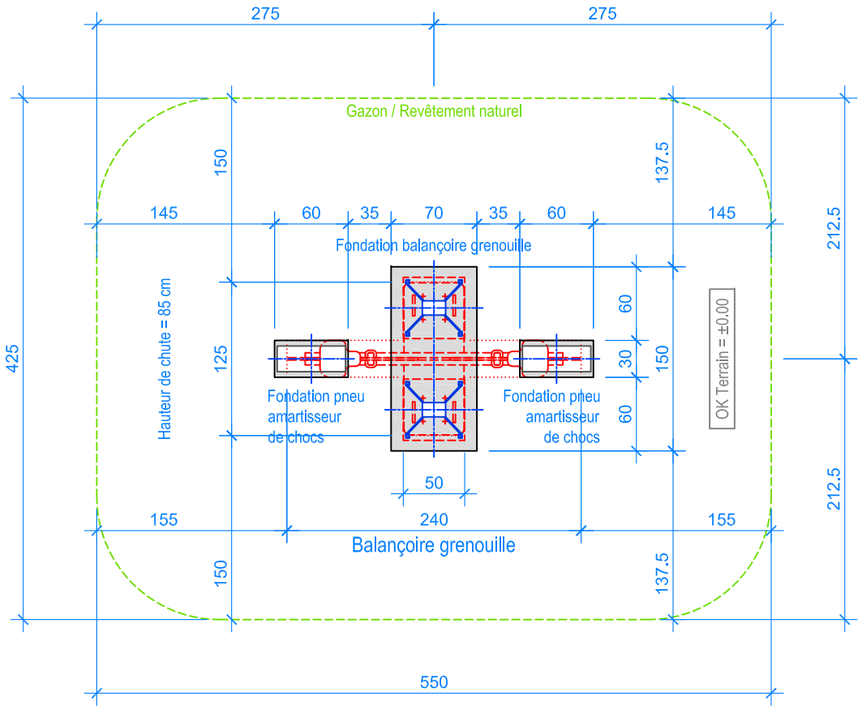

PLAN 1:50

------ Espace de chute

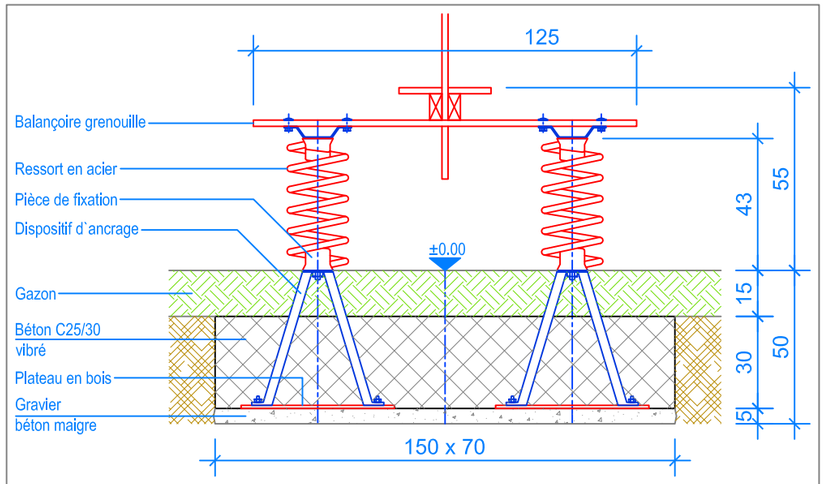

COUPE 1:20
FONDATION BALANÇOIRE GRENOUILLE

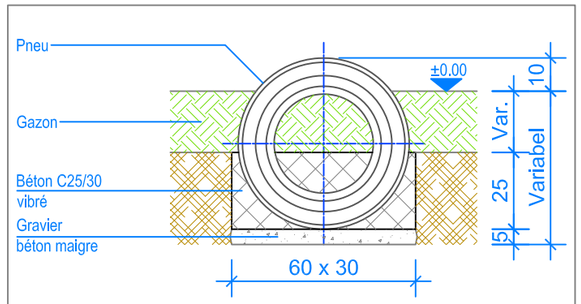

COUPE 1:20
FONDATION PNEU AMARTISSEUR DE CHOCS

INSTRUCTIONS DE MONTAGE:

1. Creuser un trou de 150 x 70 x 50 cm et 60 x 30 x ca. 50 cm et remblayer le fond avec du gravier / béton maigre, épaisseur env. 5 cm.
2. Poser le jeu sur ressort prémonté et les deux pneus dans l'excavation.
   (niveau supérieur du dispositif d'ancrage = niveau fini du terrain) (pneu = fini du terrain +10 cm).
3. Mettre à niveau le jeu sur ressort.
4. Remplir de béton C25/30 vibré jusqu' à -15 cm du niveau fini du terrain.
5. Laisser le béton prendre.
6. Monter la poutre avec les grenouilles sur le jeu sur ressort.

Après une à deux semaines de jeu, vérifier à nouveau tous
les vis et raccords et les resserrer si nécessaire.

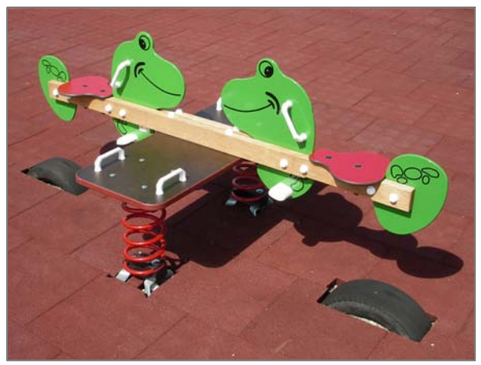

CHECK-LIST MATERIEL LIVRE:

- Jeu sur ressorts prémonté, inclus ressorts,
  plateau en bois et dispositif d'ancrage à bétonner
- 2 Pneu amortisseurs de chocs

Fuchs Thun AG
Tempelstrasse 11, CH-3608 Thun
Tel. 033 334 30 00
Internet: www.fuchsthun.ch
E-Mail: info@fuchsthun.ch
Consell et vente Sulsse romande
Tél. 079 314 64 50

Objekt:	Instructions de montage avec du gazon: 2.30.36 Balançoire grenouille		
Dat.: 15.08.2024	Rev.: -	Pl.Nr.: 2.30.36	
Gez.: M. Trüeb	Rev.: -	Mst.: 1:50 / 1:20	