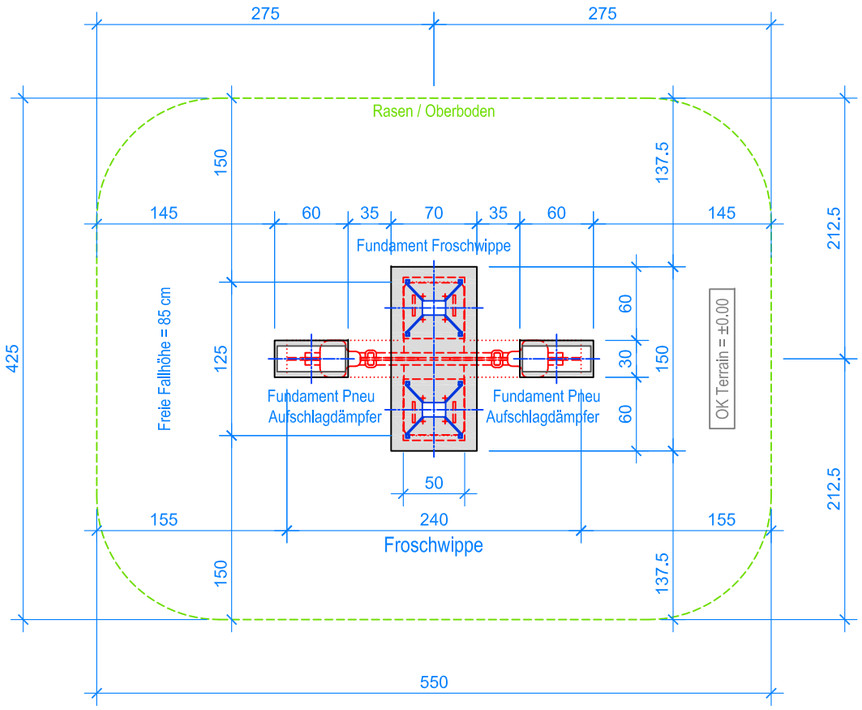

GRUNDRISS 1:50

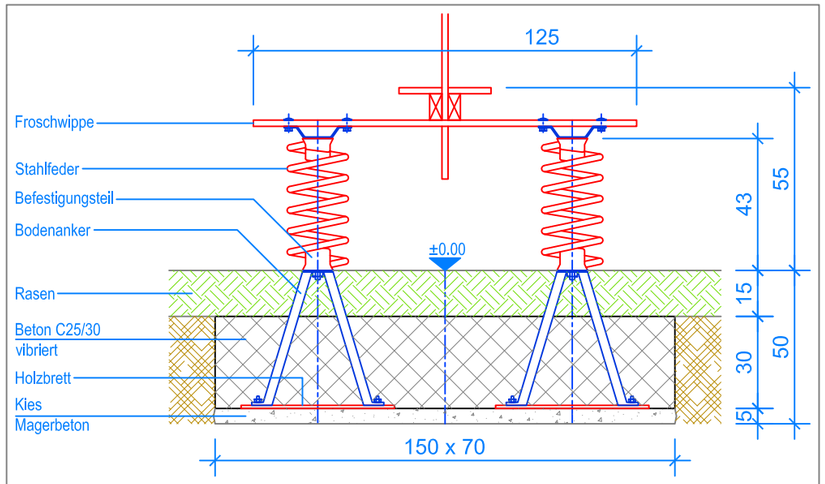

SCHNITT 1:20
FUNDAMENT FROSCHWIPPE

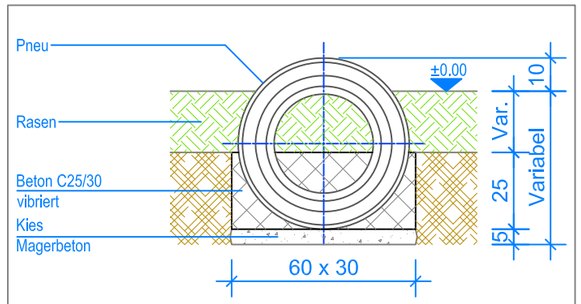

SCHNITT 1:20
FUNDAMENT PNEU AUFSCHLAGSDÄMPFER

MONTAGEANLEITUNG:

1. Aushub 150 x 70 x 50 cm und 60 x 30 x ca. 50 cm (2x) für Fundamente erstellen und je ca. 5 cm Kies / Magerbeton einbringen.
2. Das vormontierte Federgerät sowie die beiden Pneus in den Aushub stellen.
   (OK Bodenanker = OK fertig Terrain, OK Pneu = 10 cm über OK fertig Terrain).
3. Ausrichten und Senkel kontrollieren.
4. In den Aushub Beton C25/30 einfüllen und vibrieren, OK Beton 15 cm unter OK fertig Terrain.
5. Beton abbinden lassen.
6. Balken mit Fröschen auf Federgestell montieren.

Nach einer bis zwei Wochen Spielbetrieb alle Verschraubungen und Verbindungen nochmals überprüfen und wenn nötig nachziehen.

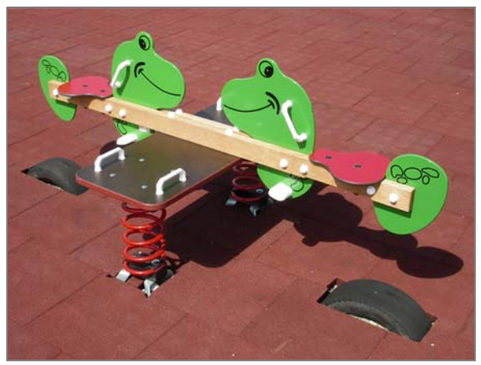

LIEFER-CHECKLISTE:

- Federgerät in 2 Teilen, inkl. Federn und Bodenanker zum einbetonieren.
- 2 Pneu Aufschlagsdämpfer.

------ Fallraum

Fuchs Thun AG
Tempelstrasse 11, CH-3608 Thun
Tel. 033 334 30 00
Internet: www.fuchsthun.ch
E-Mail: info@fuchsthun.ch
Consell et vente Sulsse romande
Tél. 079 314 64 50

Objekt:	Montageanleitung Rasen: 2.30.36 Froschwippe		
Dat.: 15.08.2024	Rev.: -	Pl.Nr.: 2.30.36	
Gez.: M. Trüeb	Rev.: -	Mst.: 1:50 / 1:20	