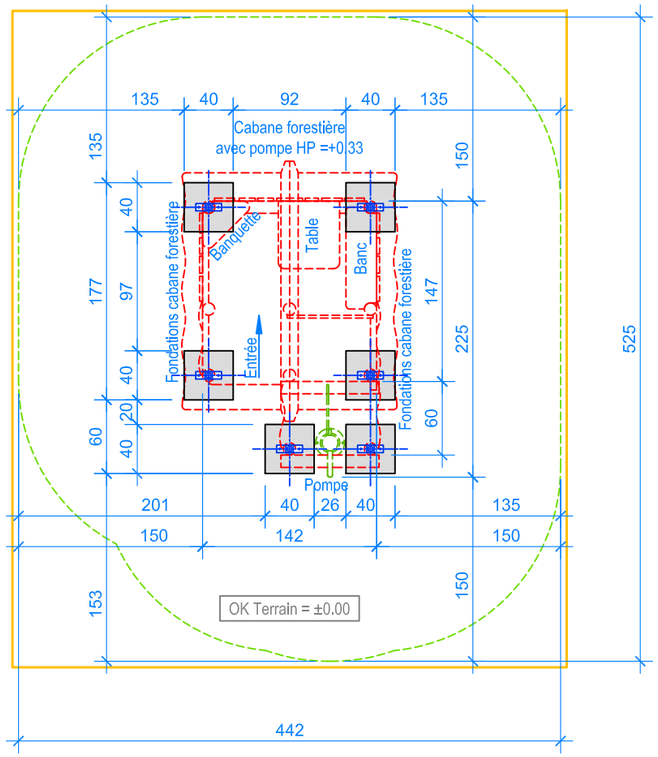

PLAN 1:50

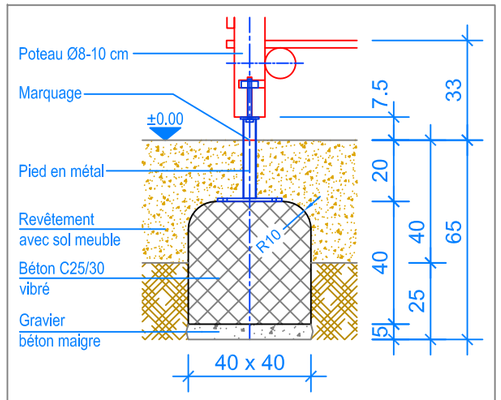

COUPE 1:20
FONDATION CABANE FORESTIÈRE

INSTRUCTIONS DE MONTAGE:

1. Creuser 6 trous de 40 x 40 x 65 cm pour les fondations et remblayer le fond avec du gravier / béton maigre, épaisseur env. 5 cm.
2. Remplir les trous avec du béton C25/30 vibré jusqu'a -20 cm du niveau fini du terrain. Laisser le béton prendre.
3. Poser la cabane forestière sur les fondations et boulonner.

Après une à deux semaines de jeu, vérifier à nouveau tous les vis et raccords et les resserrer si nécessaire.

Limite minimale revêtement avec sol meuble
Espace de chute

CHECK-LIST MATERIEL LIVRE:

- Cabane forestière avec pompe prémonté
- 12 vis de fixation

POMPE:

Nous indiquons explicitement que la pompe devrait être installée par un installateur sanitaire.
La pompe est branchée directement au réseau d`eau.
La garniture de raccordement doit être placée dans un puits de contrôle inaccessible pour les enfants, soit sous la pompe, soit devant la pompe.

Fuchs Thun AG
Tempelstrasse 11, CH-3608 Thun
Tel. 033 334 30 00
Internet: www.fuchsthun.ch
E-Mail: info@fuchsthun.ch
Conseil et vente Suisse romande
Tél. 079 314 64 50

Objekt:	Instructions de montage revêtement avec sol meuble: 2.26.82 Cabane forestière avec pompe à piston de luxe				
Dat.:	02.06.2017	Rev.:	04.10.2018 - MT	Pl.Nr.:	2.26.82
Gez.:	Silvia Meyer	Rev.:	08.02.2024 - MT	Mst.:	1:50 / 1:20