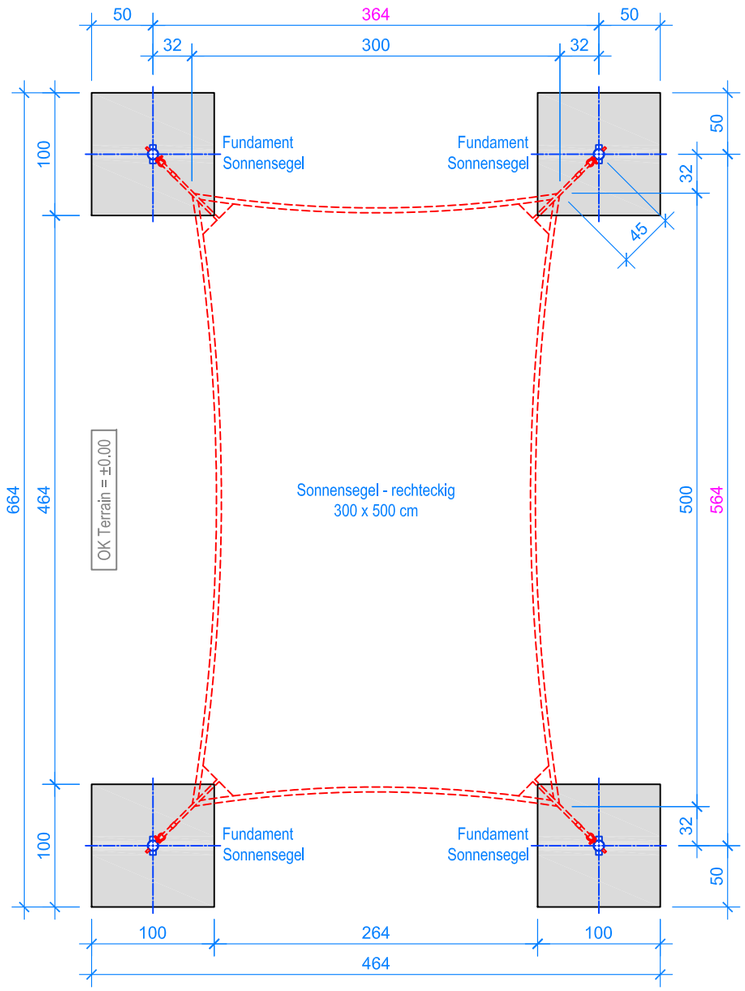

GRUNDRISS 1:50

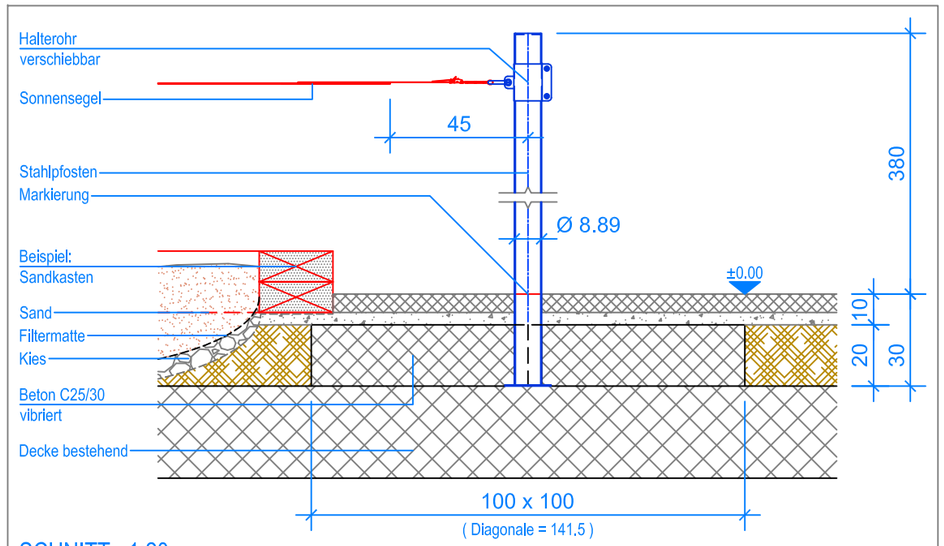

SCHNITT 1:20
FUNDAMENT SONNENSEGEL

MONTAGEANLEITUNG:

1. Aushub 100 x 100 x 30 cm (4x) für die Fundamente erstellen.
2. Die vier Stahlpfosten in den Aushub stellen, ausrichten und Senkel kontrollieren (Markierung am Pfosten = OK fertig Terrain).
3. In den Aushub Beton C25/30 einfüllen und vibrieren. OK Beton 10 cm unter OK fertig Terrain.
4. Beton abbinden lassen.
5. Das Sonnensegel an den Stahlpfosten befestigen.

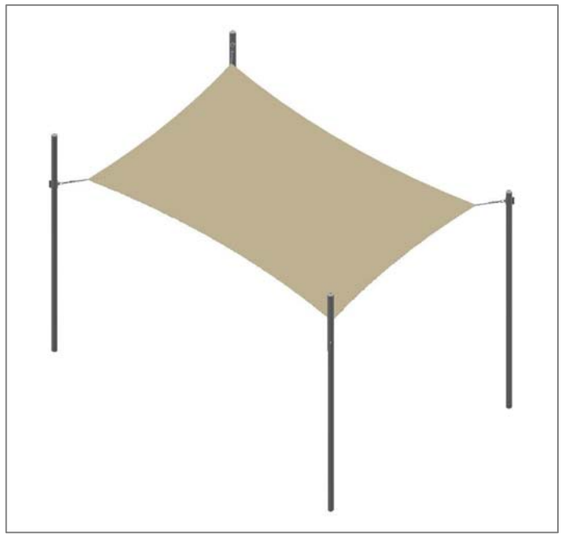

LIEFER-CHECKLISTE:

- 4 Stahlposten vormontiert, zum einbetonieren
- Sonnensegel - rechteckig - 300 x 500 cm

Fuchs Thun AG
Tempelstrasse 11, CH-3608 Thun
Tel. 033 334 30 00
Internet: www.fuchsthun.ch
E-Mail: info@fuchsthun.ch
Consell et vente Sulsse romande
Tél. 079 314 64 50

Objekt:	Montageanleitung Flachdach: 2.25.70 Sonnensegel - rechteckig - 300 x 500 cm Stahlpfosten einbetoniert		
Dat.: 22.10.2024	Rev.: -	Pl.Nr.: 2.25.70-FD	
Gez.: M.Trüeb	Rev.: -	Mst.: 1:50 / 1:20	