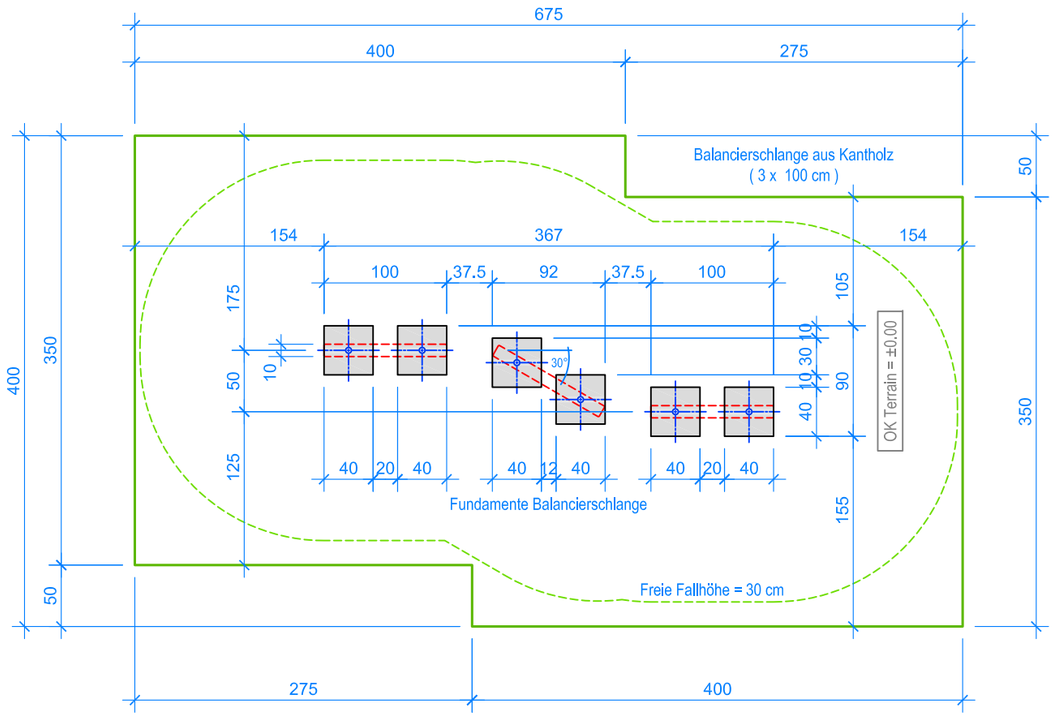

GRUNDRISS 1:50

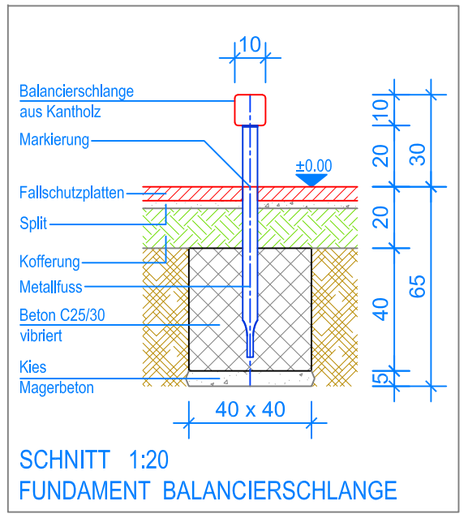

SCHNITT 1:20
FUNDAMENT BALANCIERSCHLANGE

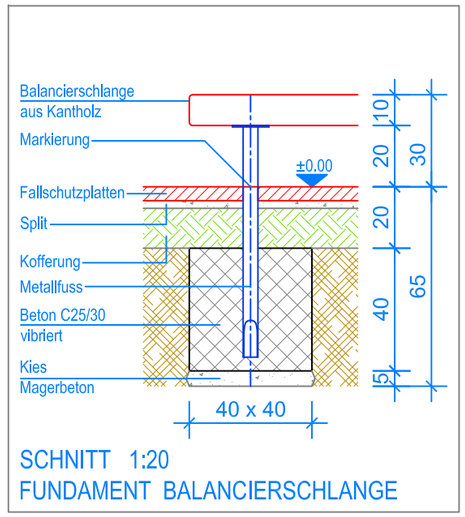

SCHNITT 1:20
FUNDAMENT BALANCIERSCHLANGE

MONTAGEANLEITUNG:

1. Aushub 40 x 40 x 65 cm (6x) für Fundamente erstellen und ca. 5 cm Kies / Magerbeton einbringen.
2. Vormontierter Balancierschlange in den Aushub stellen (Markierung = OK Terrain). Senkel und Blei kontrollieren.
3. Beton C25/30 vibriert einfüllen, OK Beton 20 cm unter fertig Terrain.
4. Beton abbinden lassen.

Nach einer bis zwei Wochen Spielbetrieb alle Verschraubungen und Verbindungen nochmals überprüfen und wenn nötig nachziehen.

Aussenkante Fallschutzplatten
Fallraum

LIEFER-CHECKLISTE:

- Balancierschlange aus Kantholz (3 Stk.), vormontiert (inkl.Schrauben)

Fuchs Thun AG
Tempelstrasse 11, CH-3608 Thun
Tel. 033 334 30 00
Internet: www.fuchsthun.ch
E-Mail: info@fuchsthun.ch
Consell et vente Sulsse romande
Tél. 079 314 64 50

Objekt:	Montageanleitung Fallschutzplatten: 2.22.20 Balancierschlange aus Kantholz - 3 x 100 cm				
Dat.:	09.02.2012	Rev.:	17.07.2018 - MT	Pl.Nr.:	2.22.20
Gez.:	C. Oeschger	Rev.:	15.01.2024 - MT	Mst.:	1:50 / 1:20