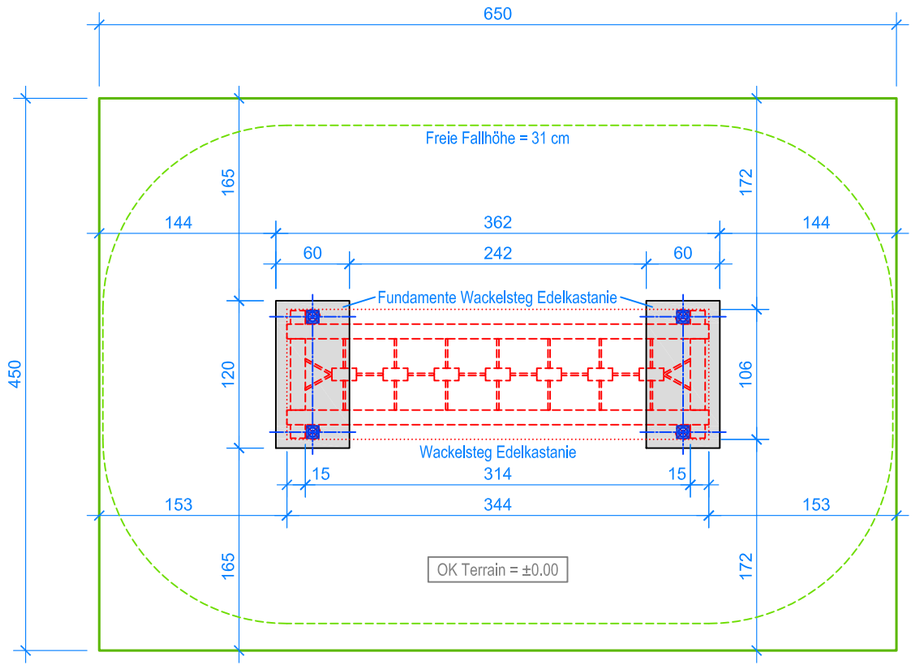

GRUNDRISS 1:50

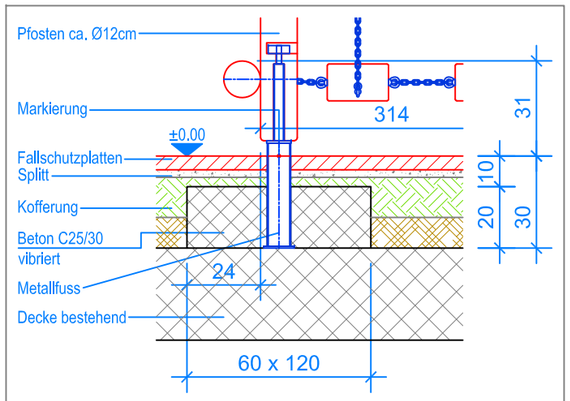

SCHNITT 1:20
FUNDAMENT WACKELSTEG EDELKASTANIE

MONTAGEANLEITUNG:

1. Aushub 60 x 120 x 30 cm (2x) für die Fundamente erstellen.
2. Ein- und Ausstieg in Aushub stellen (Senkel kontrollieren).
3. Handläufe nach der Nummerierung mit Ein- und Ausstieg verschrauben.
4. Ketten in die Querbalken verschrauben (4x).
5. Beton C25/30 einfüllen und vibrieren, OK Beton 10 cm unter fertig Terrain.
6. Beton abbinden lassen.

Aussenkante Fallschutzplatten
Fallraum

Nach einer bis zwei Wochen Spielbetrieb alle Verschraubungen und Verbindungen nochmals überprüfen und wenn nötig nachziehen.

LIEFER-CHECKLISTE:

- Wackelsteg Edelkastanie 3-teilig
  (Ein- und Ausstieg, Handläufe mit Holzklötzen inkl. Schrauben)

Fuchs Thun AG
Tempelstrasse 11, CH-3608 Thun
Tel. 033 334 30 00
Internet: www.fuchsthun.ch
E-Mail: info@fuchsthun.ch
Conseil et vente Suisse romande
Tél. 079 314 64 50

Objekt:	Montageanleitung Fallschutzplatten, Flachdach: 2.21.05 Wackelsteg aus Edelkastanie				
Dat.:	28.11.2013	Rev.:	02.07.2018	Pl.Nr.:	2.21.05
Gez.:	M.Trüeb	Rev.:	21.12.2023	Mst.:	1:50 / 1:20