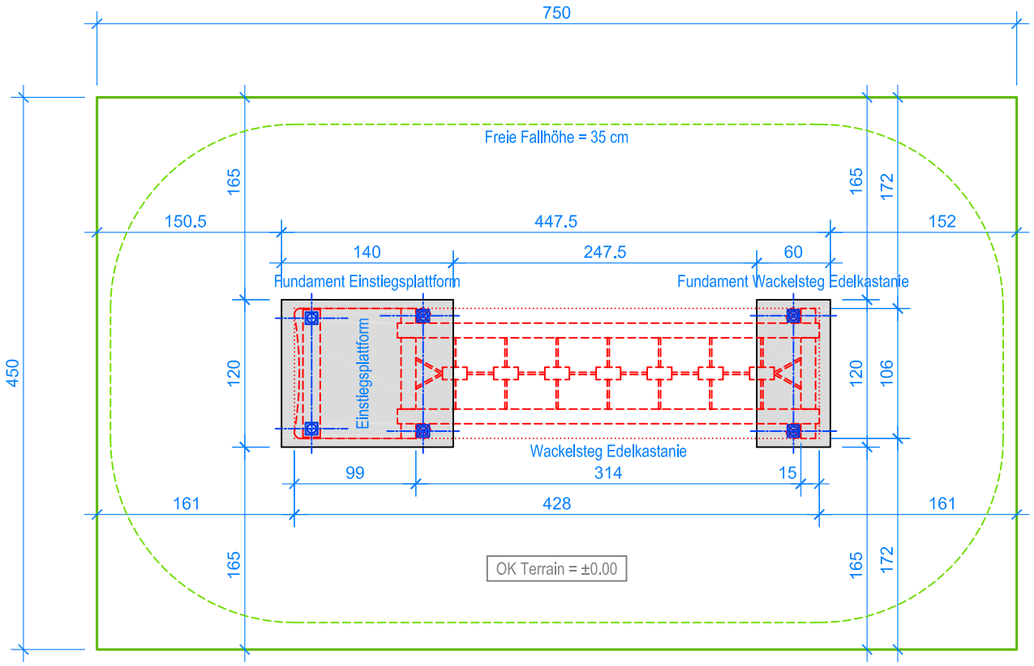

GRUNDRISS 1:50

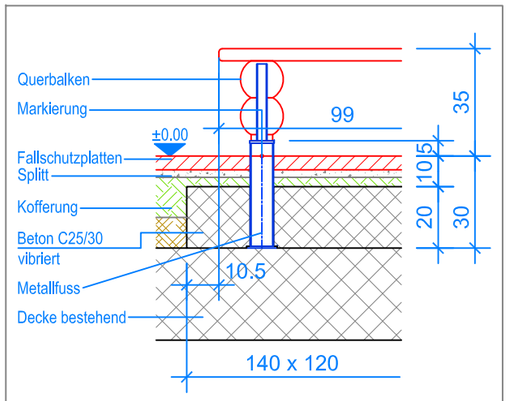

SCHNITT 1:20
FUNDAMENT EINSTIEGSPLATTFORM

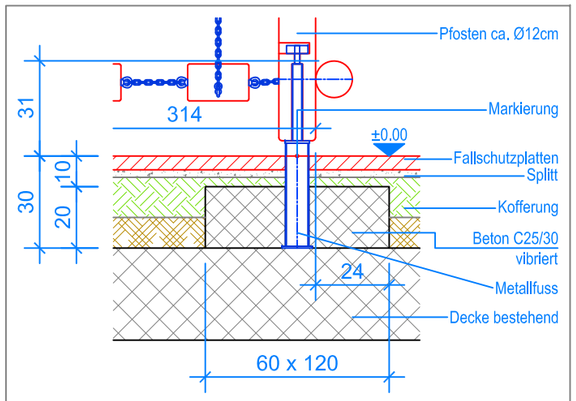

SCHNITT 1:20
FUNDAMENT WACKELSTEG EDELKASTANIE

Aussenkante Fallschutzplatten
Fallraum

MONTAGEANLEITUNG:

1. Aushub 140 x 120 x 30 cm und 60 x 120 x 30 cm für die Fundamente erstellen.
2. Ein- und Ausstieg in Aushub stellen (Senkel kontrollieren).
3. Handläufe nach der Nummerierung mit Ein- und Ausstieg verschrauben.
4. Ketten in die Querbalken verschrauben (4x).
5. Einstiegplattform in den Aushub stellen und mit dem Querbalken des Wackelstegs verschrauben.
6. Beton C25/30 einfüllen und vibrieren, OK Beton 10 cm unter fertig Terrain.
7. Beton abbinden lassen.

Nach einer bis zwei Wochen Spielbetrieb alle Verschraubungen und Verbindungen nochmals überprüfen und wenn nötig nachziehen.

LIEFER-CHECKLISTE:

- Wackelsteg Edelkastanie 3-teilig
  (Ein- und Ausstieg, Handläufe mit Holzklötzen inkl. Schrauben)
- Einstiegsplattform (inkl. Schrauben)

Fuchs Thun AG
Tempelstrasse 11, CH-3608 Thun
Tel. 033 334 30 00
Internet: www.fuchsthun.ch
E-Mail: info@fuchsthun.ch
Consell et vente Sulsse romande
Tél. 079 314 64 50

Objekt:	Montageanleitung Fallschutzplatten, Flachdach: 2.21.05 + 2.21.12 Wackelsteg aus Edelkastanie mit 1 Einstiegsplattform				
Dat.:	29.11.2013	Rev.:	02.07.2018	Pl.Nr.:	2.21.05 + 2.21.12
Gez.:	M.Trüeb	Rev.:	21.12.2023	Mst.:	1:50 / 1:20