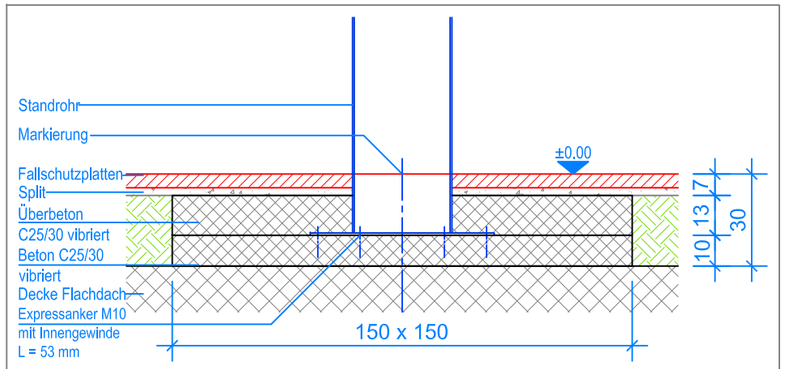

SCHNITT 1:20
FUNDAMENT KRÄHENNEST

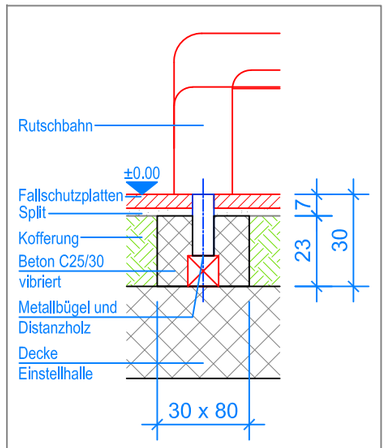

SCHNITT 1:20
FUNDAMENT RUTSCHBAHN

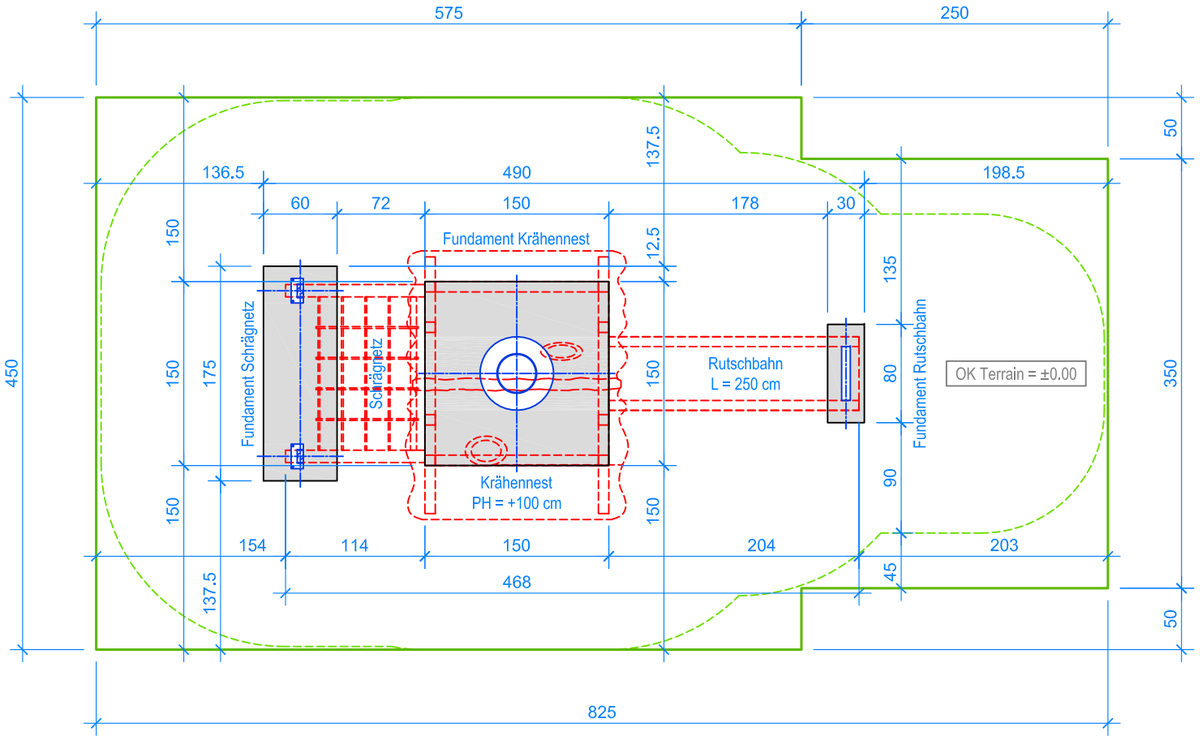

GRUNDRISS 1:50

Aussenkante Fallschutzplatten
Fallraum

MONTAGEANLEITUNG:

1. Schalung 150 x 150 x 23 cm für das Fundament Krähennest, 30 x 80 x 23 cm für das Fundament Rutschbahn, 60 x 152 x 10 cm für das Fundament Schrägnetz erstellen, und auf die Decke stellen (-0.30).
2. Beim Fundament Krähennest und dem Fundament Schrägnetz Beton (C25/30 vibriert) einbringen und abbinden lassen, OK Beton 20 cm unter fertig Terrain.
3. Das Krähennest und das Standrohr zusammenschrauben.
4. Das Krähennest (inkl. Standrohr) auf das Fundament stellen, die Rutschbahn und das Schrägnetz anschrauben und ausrichten.
5. Das zusammenmontierte Spielgerät mit Expressankern auf das Fundament schrauben.
6. Überbeton bei Fundament Krähennest (C25/30 vibriert) einbringen, das Fundament Rutschbahn erstellen. OK Beton 7 cm unter fertig Terrain.

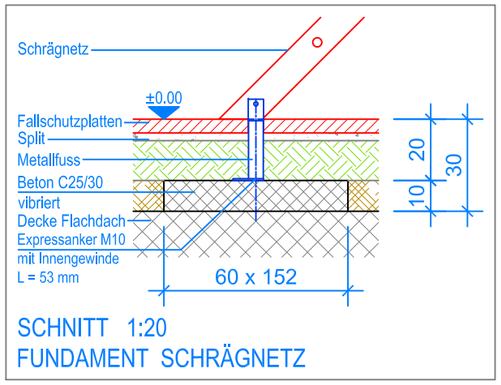

SCHNITT 1:20
FUNDAMENT SCHRÄGNETZ

Nach einer bis zwei Wochen Spielbetrieb alle Verschraubungen und Verbindungen nochmals überprüfen und wenn nötig nachziehen.

LIEFER-CHECKLISTE:

- Krähennest
- Standrohr
- Rutschbahn
- Schrägnetz

Fuchs Thun AG
Tempelstrasse 11, CH-3608 Thun
Tel. 033 334 30 00
Internet: www.fuchsthun.ch
E-Mail: info@fuchsthun.ch
Consell et vente Sulsse romande
Tél. 079 314 64 50

Objekt:	Montageanleitung Fallschutzplatten, Flachdach: 2.18.70-S Krähennest mit Schrägnetz		
Dat.: 25.10.2024	Rev.: -	Pl.Nr.: 2.18.70-S	
Gez.: M. Trüeb	Rev.: -	Mst.: 1:50 / 1:20	