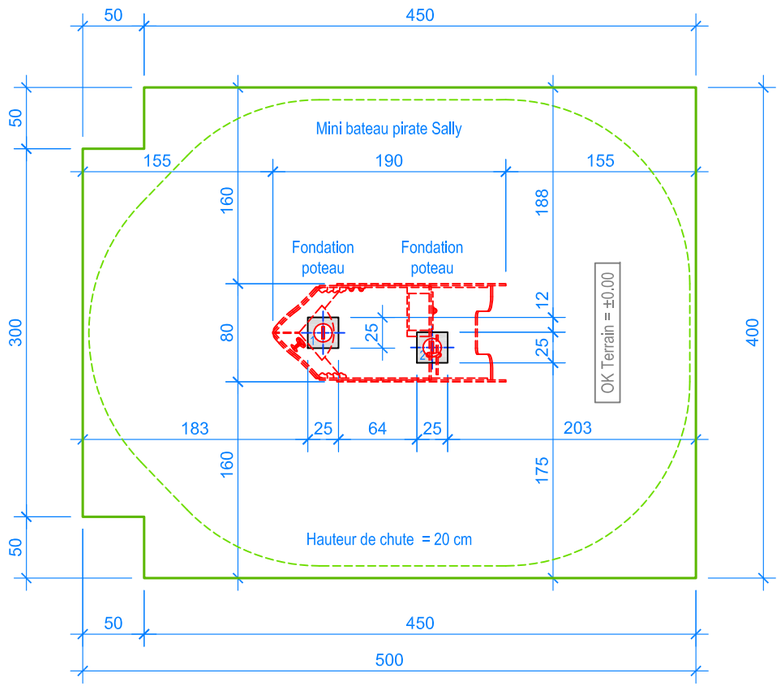

PLAN 1:50

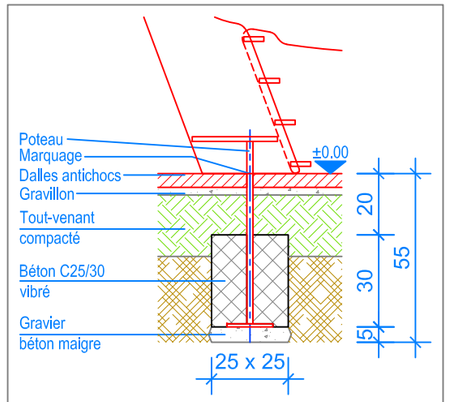

COUPE 1:20
FONDATION POTEAUX 1 + 2

INSTRUCTIONS DE MONTAGE:

1. Creuser 2 trous de 25 x 25 x 55 cm pour les fondations poteaux et remblayer le fond avec du gravier / béton maigre, épaisseur env. 5 cm.
2. Poser le Mini bateau pirate dans les trous et ajuster (contrôler le niveau fini du terrain déjà indiqué contre les poteaux).
3. Remplir les trous avec du béton C25/30 vibré jusqu'à -20 cm du niveau fini du terrain.
4. Laisser le béton prendre.

Après une à deux semaines de jeu, vérifier à nouveau tous les vis et raccords et les resserrer si nécessaire.

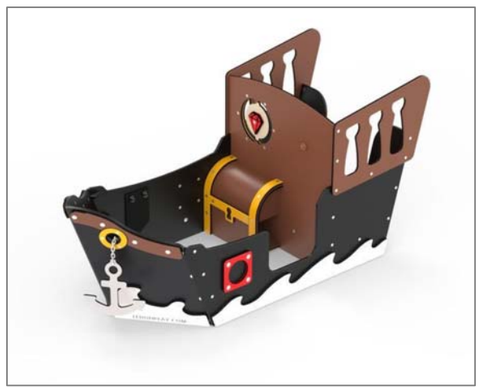

Limite minimale avec dalles antichocs
Espace de chute

CHECK-LIST MATERIEL LIVRE:

- Mini bateau pirate Sally

Fuchs Thun AG
Tempelstrasse 11, CH-3608 Thun
Tel. 033 334 30 00
Internet: www.fuchsthun.ch
E-Mail: info@fuchsthun.ch
Conseil et vente Suisse romande
Tél. 079 314 64 50

Objekt:	Instructions de montage dalles antichocs: 2.16.51 Mini bateau pirate Sally				
Dat.:	16.12.2020	Rev.:	30.11.2023 - MT	Pl.Nr.:	2.16.51
Gez.:	Silvia Meyer	Rev.:	-	Mst.:	1:50 / 1:20