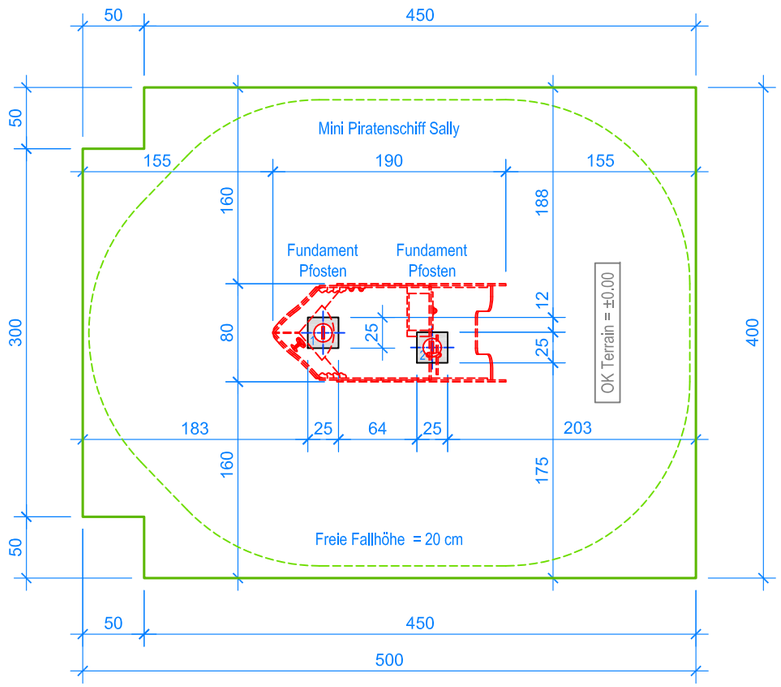

GRUNDRISS 1:50

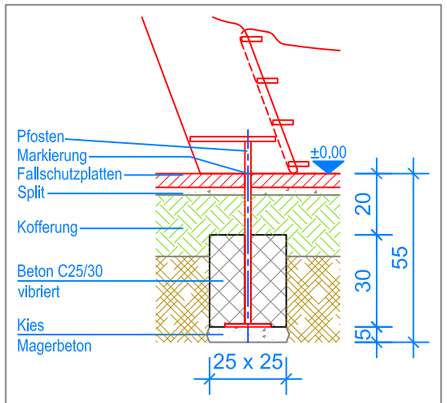

SCHNITT 1:20
FUNDAMENT PFOSTEN 1 + 2

MONTAGEANLEITUNG:

1. Aushub (2x) 25 x 25 x 55 cm für die Fundamente Pfosten erstellen und je ca. 5cm Kies / Magerbeton einbringen.
2. Mini Piratenschiff in den Aushub stellen (Markierung an den Pfosten = OK. Terrain), ausrichten und Senkel kontrollieren.
3. Beton C25/30 vibriert in beide Aushube einfüllen und abbinden lassen, OK. Beton 20 cm unter fertig Terrain.

Nach einer bis zwei Wochen Spielbetrieb alle Verschraubungen und Verbindungen nochmals überprüfen und wenn nötig nachziehen.

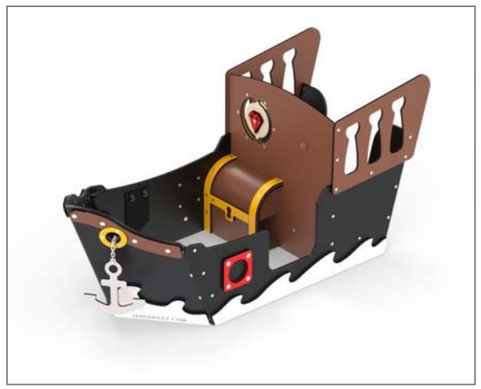

Aussenkante Fallschutzplatten
Fallraum

LIEFER-CHECKLISTE:

- Mini Piratenschiff Sally

Fuchs Thun AG
Tempelstrasse 11, CH-3608 Thun
Tel. 033 334 30 00
Internet: www.fuchsthun.ch
E-Mail: info@fuchsthun.ch
Conseil et vente Suisse romande
Tél. 079 314 64 50

Objekt:	Montageanleitung Fallschutzplatten: 2.16.51 Mini Piratenschiff Sally		
Dat.: 16.12.2020	Rev.: 30.11.2023 - MT	Pl.Nr.: 2.16.51	
Gez.: Silvia Meyer	Rev.: -	Mst.: 1:50 / 1:20	