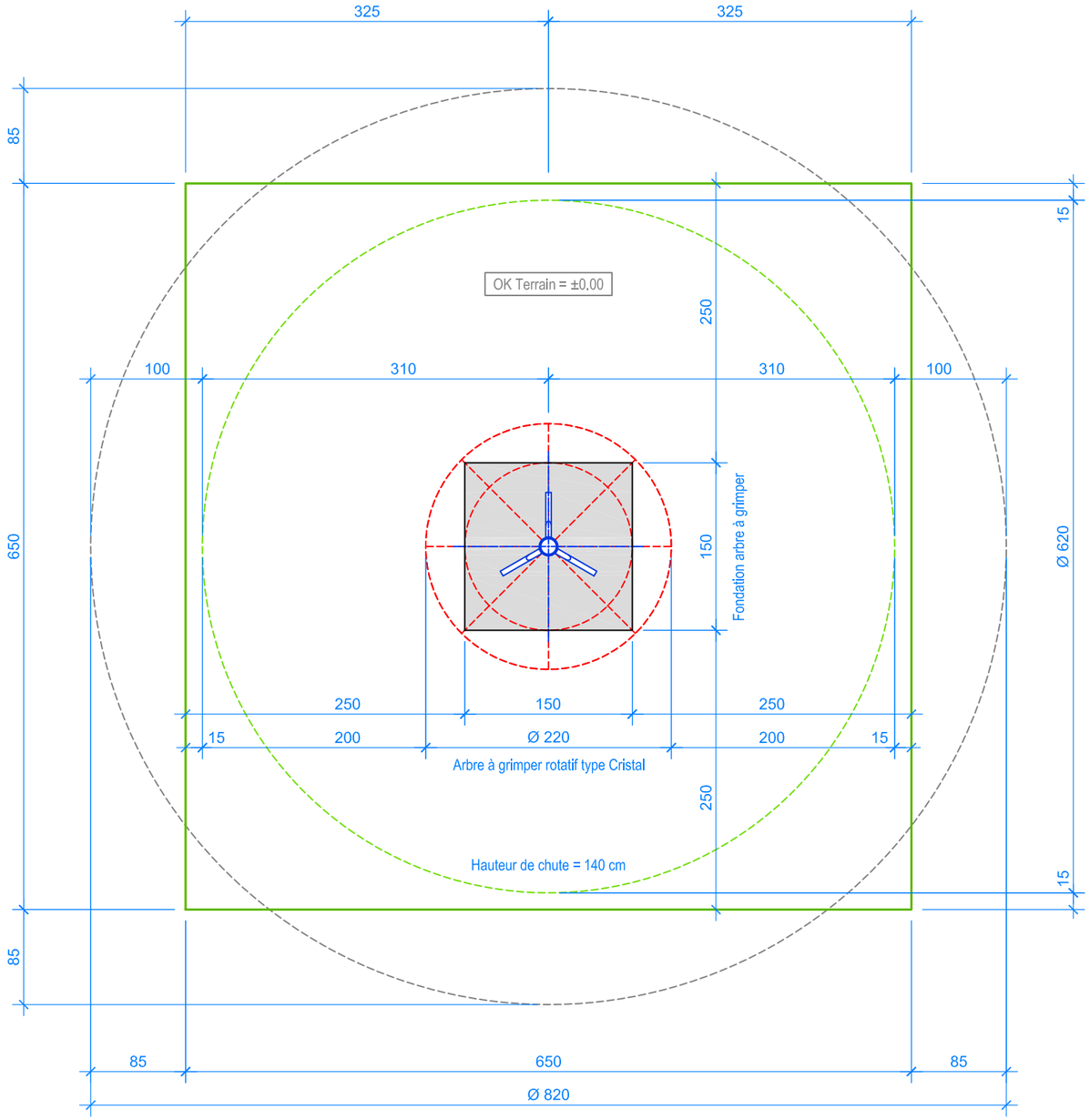

PLAN 1:50

Limite minimale avec dalles antichocs
Espace de chute
Zone d'impact libre

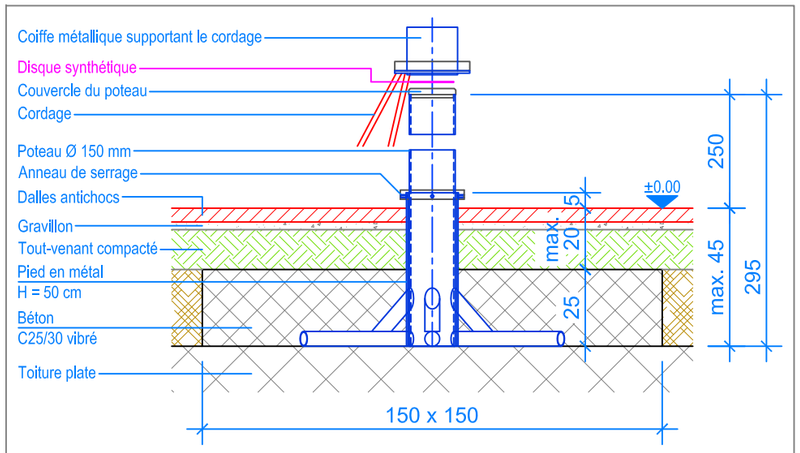

COUPE 1:20
FONDATION ARBRE À GRIMPER AVEC PIED EN METAL POUR TOIT PLAT

INSTRUCTION DE MONTAGE AVEC PIED EN METAL POUR TOIT PLAT:

1. Poser le pied en métal sur le sol, le mettre de niveau.
2. Bétonner la fondation (béton C25/30 vibré), laisser le béton prendre.
3. Placer l'anneau de serrage à la base du poteau.
4. Redresser le poteau dans le pied en métal.
5. Faire glisser l'anneau de serrage sur le pied en métal et fixer avec les 3 vis.
6. Monter le disque en matière synthétique (Ø 145 x 3 mm) dans la coiffe métallique, puis faire coulisser le cordage autour du poteau.

Après une à deux semaines de jeu, vérifier à nouveau tous les vis et raccords et les resserrer si nécessaire.

CHECK-LIST MATERIEL LIVRE:

- Cordage, prémontagé
- Poteau en aluminium Ø 150 mm
- Pied en métal
- Couvercle du poteau Ø 152 x 30 mm
- Disque en matière synthétique Ø 145 x 3 mm

Fuchs Thun AG
Tempelstrasse 11, CH-3608 Thun
Tel. 033 334 30 00
Internet: www.fuchsthun.ch
E-Mail: info@fuchsthun.ch
Consell et vente Sulsse romande
Tél. 079 314 64 50

Objekt:	Instructions de montage dalles antichocs, toiture plate: 1.06.xx Arbre à grimper rotatif type Cristal				
Dat.:	25.10.2010	Rev.:	01.03.2019 - SM	Pl.Nr.:	1.06.xx
Gez.:	Ch. Oeschger	Rev.:	28.08.2024 - MT	Mst.:	1:50 / 1:20